+3-8 **# 414012**

(EN) Mario Kart 24V Battery Powered Ride On
(FR) Kart électrique 24 V Mario

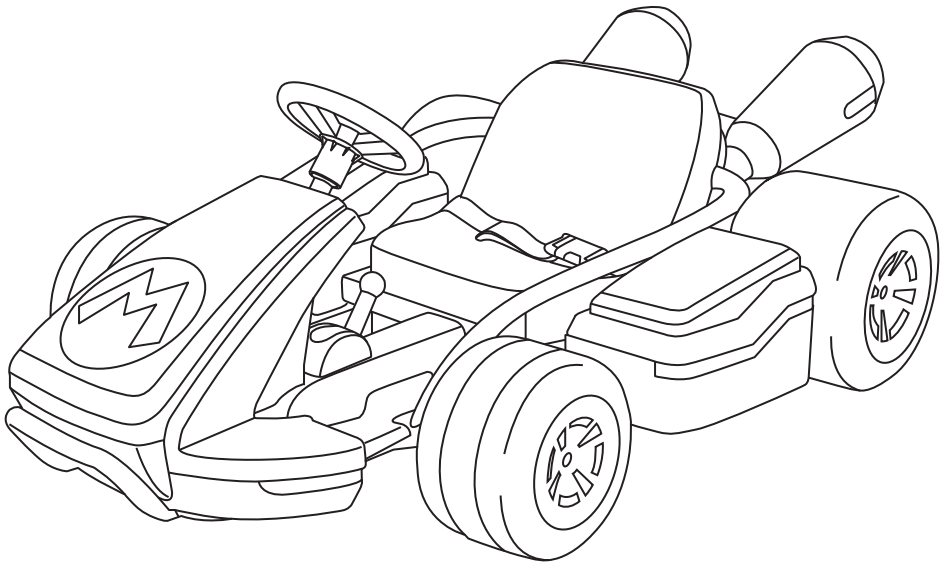

(EN) Max weight 81.0 lbs. (37 kg)
Please read this instruction manual before assembling the Mario Kart.
All assembly should be completed by an adult. If any parts are missing or damaged please contact our Customer Service.
As with all electric products, precautions should be observed during handling and use to prevent electric shock.
AAA battery is not included. 24V battery and charger included - 24V battery must be fully charged before use.

(FR) Poids max : 37 kg.
Prière de lire ce manuel d'entretien avant de monter le kart Mario.
Toutes les opérations de montage doivent être confiées à un adulte.
En cas de pièces manquantes ou endommagées, veuillez communiquer avec notre service à la clientèle.
Comme pour tous les produits électriques, suivre les précautions d'emploi et de manipulation afin de prévenir le risque de choc électrique.
Pile AAA non comprise - batterie 24 V et chargeur compris - la batterie 24 V doit être complètement rechargée avant utilisation.

©2022 and manufactured for / fabriqué pour JAKKS PACIFIC, INC., 2951 28TH ST., SANTA MONICA, CA 90405 USA.
® and/et™ designate U.S. trademarks of / désignent les marques déposées aux Étatus-Unis de JAKKS Pacific.
Other trademarks used under license / Autres marques déposées utilisées sous licence. **MADE IN CHINA. FABRIQUÉ EN CHINE.**
Imported into UK by / Importé au Royaume-Uni par JAKKS Pacific (UK) Ltd., 1 Arlington Square, Downshire Way, Bracknell, Berkshire RG12 1WA, GB, and EU by / et UE par JAKKS Europe B.V., Herikerbergweg 88, 1101 CM Amsterdam NL.
Importado por: JPK Holdings Mexico, S.A. de C.V., Laguna de Terminos 221, Torre B, Int B801 y B802, Col. Granada, Miguel Hidalgo, C.P. 11520, Ciuldad de Mexico, Mexico, RFC. JHM1508068Z9
www.jakks.com www.jakks.com/warranty consumers@jakks.com
North America / Amérique du Nord: 1.877.875.2557 or 1.909.594.7771
UK & EU / Royaume-Uni et UE: 00.44(0)1344.638909
Mexico / Mexique: 52.557.1556612

Colors & decoration may vary. Retain packaging/instructions for reference. / Les couleurs et le décoration peuvent varier par rapport aux illustrations. Conserver l'emballage/instructions pour toute référence. / Los colores y el diseño pueden variar. Conservar el embalaje/las instrucciones para futuras consultas. / Kann in Farbe und Dekoration abweichen. Heben Sie die Verpackung auf, um in Zukunft auf sie zugreifen zu können. / Kleuren en versiering kunnen verschillen. Bewaar de verpakking / instructies voor naslag. / Colori e decorazioni possono variare. Conservare la confezione e le istruzioni come riferimento. / A cor e a decoração podem variar. Guarde a embalagem/instruções para consulta futura. / Farver og dekorationer kan variere. Gem emballagen/anvisningerne til senere brug. / Farger og dekorasjoner kan variere. Ta vare på esken/instruksjonene for fremtidig referanse. / Värit ja koristelu voivat vaihdella. Säilytä pakkaus ja ohjeet vastaisuuden varalta. / Färger och detaljer kan variera. Spara förpackningen/instruktionerna för framtida bruk.

Remove all packaging before giving toy to child. / Enlever le jouet de l'emballage avant de le donner à un enfant. / Retirar el embalaje antes de entregar el producto al menor. / Verpackung entfernen, bevor ein Kind das Spielzeug erhält. / Haal het speelgoed uit de verpakking alvorens het aan het kind te geven. / Rimuovere i materiali di confezionamento prima di dare il giocattolo a un bambino. / Retire todos os materiais da embalagem antes de dar o brinquedo à criança. / Fjern al emballage, inden det gives til barnet. / Fjern all emballasje før du gir leketøyet til barnet. / Poista kaikki pakkausmateriaalit ennen lelun antamista lapselle. / Ta bort allt förpackningsmaterial innan du ger produkten till barnet.

WARNING! Small Parts. Choking Hazard. / ATTENTION ! Petits éléments. Danger d'étouffement. / ¡ADVERTENCIA! Contiene piezas pequeñas. Riesgo de asfixia. / ACHTUNG! Kleinteile. Erstickungsgefahr. / WAARSCHUWING! Kleine onderdelen. Verstikkingsgevaar. / AVVERTENZA! Piccole parti. Rischio di soffocamento. / ATENÇÃO! Peças pequenas. Perigo de asfixia. / ADVARSEL! Små dele. Fare for kvælning. / ADVARSEL! Inneholder små deler. Fare for kveling. / VAROITUS! Pieniä osia. Tukehtumisen vaara. / VARNING! Små delar. Kvävningsrisk.

⚠ WARNING:	⚠ ATTENTION :
CHOKING HAZARD - Small parts. Not for children under 3 years.	DANGER D'ÉTOUFFEMENT - Petits éléments. Ne convient pas aux enfants de moins de 3 ans.

BC jakks PACIFIC www.jakks.com

(EN) IMPORTANT INFORMATION / (FR) INFORMATIONS IMPORTANTES:

(EN) Direct adult supervision and maintenance is required at all times.
Warning: This toy has no Brake.
Warning: This toy is unsuitable for Children under 3 years old.
Warning: Protective equipment should be worn at all times while operating.
The toy's battery must be charged 6 -8 hours before its first use.
The toy's battery must be recharged for 6-8 hours after each time you use this toy. (Recharge must be within 10 hours.)
If this toy will not be used for a long period of time, it is recommended that you recharge the battery at least once a month.
Do not overload the maximum weight capacity of 37 kg (81 lbs).
See additional warnings and safety information within these instructions.
Do not pick up using steering wheel.

(FR) L'enfant doit être surveillé par un adulte en permanence. L'entretien doit être effectué par un adulte.
Attention : Ce jouet n'a pas de frein.
Attention : Ce jouet ne convient pas à l'usage d'enfants de moins de 3 ans.
Attention : L'enfant doit toujours porter un équipement protecteur. La batterie du jouet doit être chargée pendant 6 à 8 heures avant la première utilisation.
Par la suite, la batterie doit être rechargée pendant 6 à 8 heures après chaque utilisation. (Ne pas recharger plus de 10 heures.) Si le jouet n'est pas utilisé pendant un certain temps, il est recommandé de recharger la batterie au moins une fois par mois.
Ne pas dépasser la charge maximum autorisée pour le produit (37 kg).
Voir autres avertissements et consignes de sécurité dans ce mode d'emploi.
Ne pas soulever le produit par le volant.

(EN) VEHICLE CARE / (FR) ENTRETIEN DU VÉHICULE :

(EN) MAINTENANCE INSTRUCTIONS:

1. It is the responsibility of the adult who assembles this product to properly install all parts included in the carton. These instructions are valuable.
2. Check nuts and bolts often and tighten if necessary.
3. Any parts showing evidence of wear should be replaced immediately.
4. Check all screws and their protective coverings regularly and tighten as required. Check plastic parts on a regular basis for cracks or broken pieces.
5. The vehicle should always be stored inside, especially during rainy or snowy weather.
6. Do not operate the vehicle in wet or snowy conditions.
7. Do not clean the vehicle by spraying with a hose. Water or moisture in the motors, battery, or electrical components can cause component failure.
8. To clean the vehicle use a dry cloth. A non-wax furniture polish can be used to clean plastic parts. Do not spray the vehicle with a hose or submerge in water.

(FR) CONSIGNES DE MAINTENANCE :

1. Il revient à l'adulte qui monte ce produit d'installer correctement toutes les pièces comprises dans ce carton. Ces instructions sont importantes.
2. Vérifier les écrous et les boulons fréquemment et les resserrer si nécessaire.
3. Toute pièce présentant des signes d'usure doit être remplacée immédiatement.
4. Vérifier toutes les vis et leurs capuchons régulièrement. Les resserrer si nécessaire. Vérifier régulièrement que les pièces plastique ne sont pas fissurées ou cassées.
5. Le véhicule doit être entreposé à l'intérieur, particulièrement par temps pluvieux ou s'il neige.
6. Ne pas conduire le véhicule s'il fait très humide, s'il pleut ou s'il neige.
7. Ne pas laver le véhicule avec un tuyau d'arrosage. L'eau ou l'humidité qui s'infiltre dans le moteur, la batterie ou les composants électriques peut causer la défaillance des composants.
8. Pour nettoyer le véhicule, utiliser un chiffon sec. Un produit d'entretien pour meubles sans cire peut être utilisé pour nettoyer les pièces plastique. Ne pas asperger le véhicule avec un tuyau d'arrosage ou l'immerger dans l'eau.

(EN) GUIDELINES FOR SAFE DRIVING / (FR) CONSIGNES POUR UNE UTILISATION SÛRE DU VÉHICULE:

(EN) Before children use this vehicle, an adult should carefully evaluate the driving area as well as the child's ability to drive the vehicle safely. Children should demonstrate the capability to handle the vehicle and operate its controls. Teach appropriate safety rules including the warning below to any child using the vehicle before operating.

1. Not to be used by children under 3 years of age.
2. Always determine which speed setting is appropriate for your child based on their skill level.
3. Do not exceed the maximum weight capacity of 81.0 lbs. (37 kg.)
4. Never leave child unattended. Continuous adult supervision is required.
5. To prevent unsupervised use of the vehicle, unclip the battery connection.
6. Remain seated with your body in the seat, one foot on each side of the steering wheel, and both hands on the steering wheel. Keep hands on the steering wheel and feet inside the unit at all times when in motion.
7. Avoid contact with moving/rotating parts such as the motor, gearbox, and wheels. Body parts such as hands, legs, hair and clothing can get caught in moving parts. Contact with these parts can cause serious injury.
8. Never place anything near moving parts such as motors, gears, or wheels. Rotating Parts can snag hair fingers, etc.
9. Always wear shoes while operating vehicle. Do not operate barefoot or while wearing open toed shoes that may provide less control.
10. Always wear appropriate safety gear, like an approved safety helmet.
11. Never use the vehicle in an unsafe manner. Examples include but are not limited to:
    a. Operating the vehicle when it's positioned on its side or upside-down.
    b. Operating the vehicle at night or in low visibility.
    c. Allowing more than one rider.
    d. Traveling at an unsafe speed.
    e. Going over jumps or any type of ramps.
    f. Not riding in a seated position.
    g. Pulling the vehicle with another ride-on or similar product.
    h. Operating on loose dirt, mud, sand, gravel and rough surfaces.
12. Use on generally level ground only to prevent tip-overs. Do not operate the vehicle near steep inclines or downhill as it can cause the following:
    a. Unsafe speed, even if the pedal is released.
    b. Tipping.
    c. Loss of traction, causing the vehicle to slip.
    d. Rolling backwards at an unsafe speed.
13. Do not operate in wet conditions such as rain or snow.
14. Do not operate the vehicle near flammable vapors (gasoline, paint thinner, acetone, liquid wax, etc.) as the electrical switch emits an internal spark, which could cause an explosion or fire.
15. Always wear the seat belt.
16. Keep children within Safe and well-lit environments away from obstructions, blind paths, swimming pools and other bodies of water, and away from steps, driveways.
17. Never operate in the dark as unexpected obstacles could cause an accident.
18. Never sit on the rear end of seat, as this could cause tip over when riding.
19. Never shift gears while the vehicle is in motion. Always come to a full stop before switching from Forward to Reverse or Reverse to Forward.
20. When the motor stalls or is overloaded, the self-protective circuit will active and the toy will not work temporarily. Please wait several minutes and try again.
21. The seat belt arrangement supplied is intended for "play" use only. It is not an ASTM-approved safety belt system and is not intended to function as an approved restraining device.

(FR) Avant que l'enfant n'utilise ce véhicule, un adulte devra soigneusement évaluer les lieux ainsi que la capacité de l'enfant à conduire prudemment. L'enfant doit se montrer capable de manœuvrer le véhicule et de maîtriser les commandes. Tout enfant utilisant le véhicule doit être informé des règles de sécurité, y compris les avertissements ci-dessous avant de conduire le véhicule.

1. Ce produit ne doit pas être utilisé par des enfants de moins de 3 ans.
2. Toujours déterminer le paramétrage de la vitesse selon les aptitudes au volant de l'enfant.
3. Ne pas dépasser la charge maximum autorisée pour le produit (37 kg).
4. Ne jamais laisser l'enfant sans surveillance. Nécessite la surveillance continue d'un adulte.
5. Afin d'empêcher l'utilisation non surveillée du véhicule, détacher la batterie.
6. L'enfant doit rester assis sur le siège, un pied de chaque côté du volant et les deux mains sur le volant. Maintenir les deux mains sur le volant et les pieds à l'intérieur du véhicule quand celui-ci est en marche.
7. Éviter le contact avec les pièces mobiles/tournantes telles que le moteur, le boîtier de vitesses et les roues. Les membres du corps, tels que les mains et les jambes, mais aussi les cheveux et les vêtements peuvent se coincer dans les pièces en mouvement. Le contact avec ces pièces peut causer des blessures graves.
8. Ne jamais rien placer près des pièces en mouvement (moteur, vitesses, roues, etc). Les cheveux, doigts, etc. peuvent se coincer dans les pièces en mouvement.
9. Toujours porter des chaussures pour conduire le véhicule. Ne pas conduire sans chaussures ou avec des sandales ouvertes qui ne permettraient pas un contrôle suffisant.
10. Toujours porter un équipement de protection approprié, tel qu'un casque de sécurité homologué.
11. Ne jamais utiliser le véhicule de façon imprudente. Cela comprend mais sans s'y limiter :
    a. Conduire avec le véhicule sur le côté ou à l'envers.
    b. Conduire la nuit ou par faible visibilité.
    c. Conduire avec plus d'un utilisateur à la fois.
    d. Conduire à une vitesse excessive.
    e. Passer par-dessus des bosses ou tout type de tremplin pour sauter.
    f. Conduire non assis.
    g. Conduire en se faisant remorquer par un autre véhicule, similaire ou non.
    h. Conduire sur la terre meuble, dans la boue, le sable, sur les graviers ou sur des surfaces rugueuses.
12. N'utiliser que sur un terrain à niveau de manière à éviter tout renversement. Ne pas conduire à proximité de pentes ou dénivelés importants car cela entraînerait les risques suivants :
    a. Vitesse excessive même si la pédale est relâchée.
    b. Renversement.
    c. Perte de traction occasionnant un dérapage incontrôlé.
    d. Roulement à l'envers à une vitesse excessive.
13. Ne pas conduire par temps très humide, sous la pluie ou la neige.
14. Ne pas utiliser le véhicule près de vapeurs inflammables (gasoil, diluants, acétone, cire liquide, etc.) car les interrupteurs électriques peuvent produire une étincelle interne, laquelle risque d'entraîner une explosion ou un incendie.
15. Toujours porter la ceinture de sécurité.
16. N'utiliser que dans des lieux sûrs, bien éclairés, loin d'obstacles, de piscines ou autres plans d'eau, loin d'escaliers et d'allées.
17. Ne jamais conduire la nuit car des obstacles inattendus pourraient causer un accident.
18. Ne pas s'assoir sur le dossier du siège car cela risquerait de faire se renverser le véhicule.
19. Ne jamais changer de vitesse si le véhicule est en mouvement. Toujours s'arrêter complètement avant de passer de la marche avant à la marche arrière et vice versa.
20. Quand le moteur cale ou est surchargé, le circuit d'autoprotection s'active et stoppe provisoirement le fonctionnement du véhicule. Attendre quelques minutes avant de redémarrer.
21. La ceinture de sécurité est fournie « pour le jeu » uniquement. Elle n'est ni homologuée comme système de sécurité par l'ASTM ni conçue pour fonctionner comme équipement de retenue homologué.

(EN) PRE-DRIVE CHECKLIST / (FR) LISTE DE VÉRIFICATION AVANT DE CONDUIRE

(EN) Before every ride, it is important to carry out the following safety checks:

Steering:

• The steering wheel is tightened and secured.
• The seat is positioned so the rider can easily operate and steer the vehicle. There should be no difficulty turning or operating the foot pedal.

Wheels:

• The wheels are securely attached and in good condition.
• All bolts are fastened and guards are in place.

Electronics:

• The battery is fully charged.
• The charging cord is not attached to the vehicle in anyway.
• No wiring is exposed, worn, or detached.
• All electrical buttons, including the power button and foot pedal, function properly.
• If the vehicle shows any sign of electrical damage, do not drive until the condition is corrected.

Vehicle:

• The vehicle is clean, dry, and in good condition.
• The seat is securely attached.
• There are no cracks or structural damage.
• Do not ride a vehicle that is not in proper working condition.

Safety:

• Always wear appropriate safety gear, like an approved safety helmet.
• The product is set to the correct speed given the child's skill level.

(FR) Avant chaque utilisation, il est important d'effectuer les vérifications de sécurité suivantes :

Volant :

• Le volant est solidement attaché.
• Le siège est positionné de manière à ce que l'utilisateur puisse facilement manœuvrer et diriger le véhicule. Tourner ou actionner la pédale ne doit présenter aucune difficulté.

Roues :

• Les roues sont solidement attachées et en bon état.
• Tous les boulons sont attachés et les garde-corps en place.

Électronique :

• La batterie est complètement chargée.
• Le cordon de recharge n'est pas attaché au véhicule.
• Les fils électriques ne sont pas dénudés, usés ou détachés.
• Tous les boutons électriques, y compris le bouton d'alimentation et la pédale fonctionnent correctement.
• Si le véhicule présente des signes d'endommagement électrique, ne pas l'utiliser tant que le problème n'est pas corrigé.

Véhicule :

• Le véhicule est propre, sec et en bon état.
• Le siège est solidement attaché.
• Il n'y a pas de fissures ou de dommage structurel.
• Ne pas conduire un véhicule en mauvais état.

Sécurité :

• Toujours porter un équipement de protection approprié, comme un casque homologué.
• Le produit est réglé pour rouler à une vitesse adaptée à l'aptitude de l'enfant.

(EN) BATTERY WARNINGS (MOTOR)

(EN) ⚠ DANGER:

To prevent electric shock, do not immerse in water;
wipe clean with a dry cloth.

(EN) ⚠ WARNING:

TO PREVENT FIRE, EXPLOSIONS OR SERIOUS INJURY

- Read the safety instructions on the battery.
- Examine the battery, charger, and all connections for excessive wear or damage before each use. Do not use if damage or wear is found. Replace immediately.
- Always secure the battery using the battery retainer.
- Only carry the battery by holding onto the main casing.
- Never modify the electrical system. Changes could cause a fire resulting injury or death, and could also ruin the toy's electrical system.
- Use only battery and charger specifically meant for this product.
- Do not use components in other battery operated vehicles/toys.
- Do not touch motor after prolonged periods of use. Motor housing may be hot. Handle carefully.

Rechargeable batteries are only to be charged by adults. Children should never be allowed to charge the battery. The electricity involved in charging the battery could injure a child. This battery can expose you to chemicals including lead, which is known to the State of California to cause cancer and birth defects or other reproductive harm. For more information go to www.P65Warnings.ca.gov.

- Both before and after charging the toy's battery, check the charger and their connectors for excessive wear or damage. Never use the charger if damage or excessive wear is detected until you have replaced the worn or damaged parts.
- Risk of Fire, Do Not Bypass. Replace only with same Fuse. (see P.21)

(EN) ⚠ DANGER / POISON:

- Keep out of reach of children.
- Do not open battery.

(EN) ⚠ CAUTION:

Use the charger in dry locations only.

(EN) ⚠ Battery Warnings (Sound Box):

Battery acid leakage can cause personal injury and cause damage to the product and surrounding property. If battery leakage occurs, thoroughly wash any affected skin, making sure to keep battery acid away from eyes, ears, nose and mouth. Immediately wash any clothing or other surface that comes in contact with leaked battery acid. Leaking batteries may make "popping" sounds. Dispose according to Local, State or Federal Battery Laws.

To Avoid Battery Problems:
NEVER mix old and new batteries or different brands of batteries.
NEVER mix alkaline, standard (carbon-zinc), rechargeable batteries with this product.
NEVER dispose of batteries in fire, as they may leak and explode.
ALWAYS remove exhausted batteries from toy.
ALWAYS have an adult install batteries consistent with installation instructions.
ONLY use batteries specified by manufacturer.
Batteries are to be inserted with the correct Polarity.
The supply terminals are not to be short-circuited.
Non-rechargeable batteries are not to be recharged.
Rechargeable batteries are to be removed from the toy before being charged.
Rechargeable batteries are only to be charged under adult supervision.

(FR) AVERTISSEMENTS CONCERNANT LA BATTERIE (moteur) :

(FR) ⚠ DANGER:

Afin de prévenir tout risque de choc électrique, ne pas plonger dans l'eau ; nettoyer avec un chiffon sec.

(FR) ⚠ ATTENTION :

PRÉVENTION DES RISQUES D'EXPLOSION OU DE BLESSURES GRAVES

- Lire les consignes de sécurité sur la batterie.
- Avant toute utilisation, examiner la batterie, le chargeur et tous les raccords pour vérifier qu'ils ne présentent pas de signe d'usure excessive ou ne sont pas endommagés. Ne pas utiliser en cas d'usure ou d'endommagement. Remplacer immédiatement.
- Toujours fixer la batterie avec le dispositif de retenue.
- Transporter la batterie uniquement en la tenant dans son boîtier.
- Ne jamais modifier le système électrique. Toute modification peut causer un incendie entraînant blessures graves, voire fatales, ainsi qu'endommager irréparablement le système électrique du jouet.
- Utiliser uniquement la batterie et le chargeur conçus spécifiquement pour ce produit.
- Ne pas utiliser les composants dans d'autres véhicules ou jouets électriques.
- Ne pas toucher le moteur après une utilisation prolongée. Le bloc-moteur peut être chaud. Manipuler avec précaution.

Les batteries rechargeables doivent être rechargées par un adulte. Ne jamais autoriser un enfant à recharger ou changer la batterie. L'électricité produite pendant la recharge de la batterie peut blesser un enfant. La batterie peut exposer l'utilisateur à des produits chimiques, y compris le plomb, lesquels sont répertoriés par l'État de Californie comme cause de cancer, de malformations congénitales ou d'autres troubles de l'appareil reproducteur. Pour plus de renseignements, visitez le site www.P65Warnings.ca.gov.

- Vérifier le chargeur et les connecteurs avant et après la recharge pour s'assurer qu'ils ne sont pas endommagés ou excessivement usés. Ne jamais utiliser le chargeur s'il présente des signes d'endommagement ou d'usure excessive ou tant que les pièces en cause n'ont pas été réparées.
- Risque d'incendie. Ne pas court-circuiter. Ne remplacer qu'avec un fusible de même ampérage (voir page 21).

(FR) ⚠ DANGER / POISON :

- Garder hors de la portée des enfants.
- Ne pas ouvrir la batterie.

(FR) ⚠ ATTENTION :

Uniquement utiliser le chargeur dans un local sec.

(FR) ⚠ Avertissements concernant la batterie (module audio) :

Une fuite d'acide des piles peut causer des blessures et endommager le produit et les objets à proximité. Si une pile se met à couler, laver soigneusement la peau aux endroits affectés en veillant à ce que l'acide de la pile ne rentre pas en contact avec les yeux, les oreilles, le nez ou la bouche. Laver immédiatement tout vêtement ou autre surface contaminée. Les piles peuvent émettre des petits bruits secs quand elles coulent. Éliminer les piles selon les règlements de collecte en la matière.

Pour éviter tout problème avec les piles :
NE JAMAIS mélanger des piles neuves et des piles usagées ou de marques différentes.
NE JAMAIS combiner des piles alcalines, standard (carbone-zinc) ou rechargeables avec ce produit.
NE JAMAIS incinérer les piles ; elles pourraient couler et exploser.
TOUJOURS retirer les piles mortes du jouet.
TOUJOURS confier l'installation de la batterie à un adulte et suivre les consignes d'installation.
UNIQUEMENT utiliser les piles indiquées par le fabricant.
Installer les piles selon les indications de polarité.
Ne pas court-circuiter les bornes.
Ne pas recharger des piles non rechargeables.
Les piles rechargeables doivent être retirées du jouet avant d'être rechargées.
Les piles rechargeables doivent être rechargées sous la surveillance d'un adulte.

(EN) BATTERY CARE / (FR) ENTRETIEN DE LA BATTERIE :

(EN)
- The battery and charger are not toys. They must only be handled by adults.
- The battery is heavy and contains sulfuric acid. If the battery begins to leak, avoid contact with the leaking acid and place the battery in a plastic bag. If acid comes in contact with skin, eyes, or is internally ingested contact a physician immediately. See section titled “Battery Disposal” for proper disposal instructions.
- Never allow the battery to discharge completely. Battery should be charged before it is completely drained.
- Always charge the battery before storing the vehicle.
- Fully charge the battery at least once per month, even if the product hasn’t been used. Leaving the battery in a discharged state can shorten the life of the battery.
- Charge the battery after each use, regardless of how long the vehicle was used.
- Store the battery in temperatures between 35 °F (2°C) and 77 °F (25.0°C) for optimal performance.
- Never charge the battery longer than 10 hours. Failure to follow these instructions may damage your battery and will void your warranty.
- Changes or modifications to this unit not expressly approved by the party responsible for compliance could void the user’s authority to operator the equipment.
- The toy’s charging battery and the replacement of the sound box battery must be performed by an adult.
- The battery must be charged 6-8 hours before first use.
- Make sure to plug the charger into standard 100 - 220V (50 - 60HZ) wall outlet only.
- You must recharge the battery for 6-8 hours after each time you use the toy. (Recharge must be within 10 hours.)
- Disconnect the charger from the wall outlet and then the charger from the battery.
- Do not charge or store the toy upside down.
- Always charge the battery in a well ventilating area.
- Never let the battery run down completely before charging.
- Never leave the Battery in a discharged condition. This may damage it.
- Use the charger in dry area only.

(FR)
- La batterie et le chargeur ne sont pas des jouets. Ils doivent être manipulés par des adultes uniquement.
- La batterie est lourde et contient de l'acide sulfurique. Si la batterie commence à couler, éviter tout contact avec l'acide et placer la batterie dans un sac en plastique. En cas de contact de l'acide avec la peau, les yeux ou d'ingestion interne, contacter immédiatement un médecin. Voir la section intitulée MISE AU REBUT DE LA BATTERIE pour les instructions à suivre pour la mise au rebut.
- Ne jamais laisser la batterie se décharger complètement. La batterie doit être rechargée avant qu’elle ne soit complètement déchargée.
- Toujours charger la batterie avant de ranger le véhicule.
- Charger complètement la batterie au moins une fois par mois, même si le produit n'a pas été utilisé. Le fait de laisser la batterie déchargée peut réduire sa durée de vie.
- Charger la batterie après chaque utilisation, quelle que soit la durée d'utilisation du véhicule.
- Pour obtenir des performances optimales, entreposer la batterie à des températures comprises entre 2 °C et 25 °C.
- Ne jamais charger la batterie plus de 10 heures . Le non-respect de ces instructions peut endommager la batterie et annuler la garantie.
- Les changements ou modifications apportés à ce produit qui ne sont pas expressément approuvés par la partie responsable de la conformité pourraient annuler le droit de l'utilisateur d'utiliser l'équipement.
- La batterie de chargement du jouet et le remplacement de la batterie du module audio doivent être effectués par un adulte.
- La batterie doit être chargée pendant 6 à 8 heures avant sa première utilisation.
- S’assurer que le chargeur est branché dans une prise murale standard 100 - 220 V (50 à 60 Hz) seulement.
- La batterie doit être rechargée pendant 6 à 8 heures après chaque utilisation. (La recharge ne doit pas durer plus de 10 heures.)
- Débrancher le chargeur de la prise murale, puis de la batterie.
- Ne pas charger ou entreposer ce jouet à l'envers.
- Toujours charger la batterie dans un endroit bien ventilé.
- Ne jamais laisser la batterie se décharger complètement avant de la recharger.
- Ne jamais laisser la batterie déchargée. Cela pourrait l'endommager.
- Utiliser le chargeur dans un endroit sec uniquement.

(EN) BATTERY DISPOSAL / (FR) MISE AU REBUT DE LA BATTERIE :

(EN)
1. Recycle or dispose of non-spillable sealed lead-acid battery in an environmentally sound manner.
2. Do not dispose of your lead-acid battery in a fire. The battery may explode or leak.
3. Do not dispose of your lead-acid battery in your regular household trash. The incineration, landfilling, or mixing of sealed lead-acid batteries with household trash is prohibited by law in most areas.
4. Return an exhausted battery to a federal or state approved lead-acid battery recycler, such as a local seller of automotive batteries. Contact your local waste management officials for other information regarding the environmentally sound collection, recycling and disposal of lead-acid batteries. If you live in the State of Florida or the State of Minnesota, it is prohibited by law for anyone to throw away lead-acid batteries in the municipal waste stream.
5. Make sure to return exhausted batteries to an approved lead-acid battery recycler.

(FR)
1. Recycler ou mettre au rebut la batterie au plomb dans son boîtier hermétique à l'épreuve des déversements de manière écologique.
2. Ne pas incinérer la batterie au plomb. La batterie pourrait exploser ou couler.
3. Ne pas jeter la batterie au plomb dans les ordures ménagères. L'incinération, l'enfouissement ou la mise au rebut de piles au plomb avec les déchets ménagers sont interdits par la loi dans la plupart des régions.
4. Retourner une batterie épuisée à une collecte de recyclage de batteries au plomb approuvée par le gouvernement, telle qu'un vendeur local de batteries automobiles. Contacter les responsables de la gestion des déchets municipaux pour obtenir d'autres informations concernant la collecte, le recyclage et la mise au rebut écologique des batteries au plomb. Si vous vivez dans l'État de Floride ou dans l'État du Minnesota, il est interdit par la loi de jeter les batteries au plomb dans les poubelles prévues pour les déchets municipaux.
5. Renvoyer les batteries usagées à un centre de recyclage homologué pour la collecte des batteries au plomb.

ATTENTION: TO CONSERVE BATTERY LIFE: Power vehicle OFF after every use.

ATTENTION: POUR ÉCONOMISER LA BATTERIE : Éteindre le véhicule après chaque utilisation.

WARNING: ADULT ASSEMBLY REQUIRED. Choking hazard to children under the age of 3 years – contains small parts prior to assembly. All fasteners should be fully tightened. Children should not handle parts, including the battery and electrical components, or help with assembling the vehicle.

AVERTISSEMENT: MONTAGE DEVANT ÊTRE EFFECTUÉ PAR UN ADULTE. Risque d'étouffement pour les enfants de moins de 3 ans – contient des petites pièces avant l'assemblage. Toutes les fixations doivent être complètement serrées. Les enfants ne doivent pas manipuler les pièces, y compris la batterie et les composants électriques, ni aider au montage du véhicule.

(EN) ON/OFF SWITCH/ CONNECTING POWER CORD / (FN) INTERRUPTEUR MARCHE-ARRÊT/RACCORD DU CORDON D'ALIMENTATION

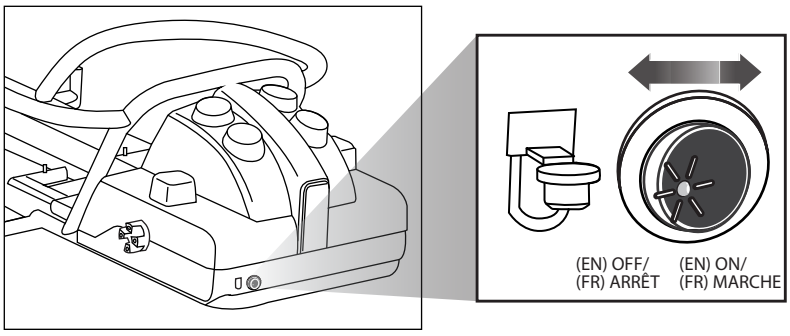

(EN) ON/OFF Switch
ON: Red color LED turn on and ready to ride.
OFF: LED off
*If red color LED on the switch flashes 1 or 2 times per second continuously, it means the power is running low. The faster of the LED flash means the lower of power running. Please follow Step 21 to charge the battery.
*Please see “Trouble Shooting ” for more details of ON/Off switch LED indicator.

(FR) INTERRUPTEUR marche-arrêt
MARCHE : Le voyant rouge s’allume pour signaler que le véhicule est prêt à rouler.
ARRÊT : VOYANT éteint
*Si le voyant rouge sur l’interrupteur clignote constamment une ou deux fois par seconde, cela signifie que la batterie est faiblement chargée. Un clignotement rapide indique une faible charge. Recharger la batterie selon les instructions (étape 21).
*Se reporter aux instructions sous la rubrique RÉSOLUTION DE PROBLÈMES pour de plus amples informations sur les indications du voyant de l’interrupteur marche-arrêt.

(EN) ⚠ WARNING: ADULT ASSEMBLY REQUIRED / (FR) ⚠ ATTENTION : MONTAGE DEVANT ÊTRE EFFECTUÉ PAR UN ADULTE.

(EN) Choking hazard to children under the age of 3 years – contains small parts prior to assembly. All fasteners should be fully tightened. Children should not handle parts,including the battery and electrical components, or help with assembling the vehicle. Please keep instructions for future reference.

(FR) Risque d'étouffement pour les enfants de moins de 3 ans – contient des petites pièces avant l'assemblage. Toutes les fixations doivent être complètement serrées. Les enfants ne doivent pas manipuler les pièces, y compris la batterie et les composants électriques, ni aider à assembler le véhicule. Prière de conserver les instructions pour toute consultation ultérieure.

(EN) Tools Required: (NOT INCLUDED) | (FR) Outils requis : (NON INCLUS)

(EN) Part List: / (FR) Liste des pièces :

(EN) Chassis / (FR) Châssis x 1	(EN) Vehicle Front / (FR) Avant du véhicule x 1	(EN) Seat / (FR) Siège x 1	(EN) Fender / (FR) Garde-boue x 1	(EN) Steering Wheel / (FR) Volant x 1
(EN) Steering Rack / (FR) Crémaillère de direction x 1	(EN) Vehicle Left / (FR) Côté gauche du véhicule x 1	(EN) Vehicle Right / (FR) Côté droit du véhicule droit x 1	(EN) Front Wheel / (FR) Roue avant x 2	(EN) Rear Wheel / (FR) Roue arrière x 2
(EN) Lower Control Arm / (FR) Bras inférieur de suspension x 1	(EN) Axle Nut Tool / (FR) Serre-écrou d'essieu x 2	(EN) AC/DC Adaptor / (FR) Adaptateur c.a./c.c. x 1	(EN) Front Wheel Cover / (FR) Enjoliveur de roue avant x 2	(EN) Rear Wheel Cover / (FR) Bras de direction arrière x 2
(EN) Steering Arm / (FR) Bras de direction arrière x 1	(EN) Front Cover / (FR) Cache x 1	(EN) Screw M5B-AO / (FR) Vis M5B-AO x 2	(EN) Axle Gear / (FR) Pignon d'essieu x 2	(EN) Axle Supporter / (FR) Support d'essieu x 8
(EN) Axle Shaft / (FR) Arbre d'essieu x 1	(EN) Left Exhaust Throat / (FR) Goulotte d'échappement gauche x 1		(EN) Right Exhaust Throat / (FR) Goulotte d'échappement droite x 1	

(EN) Washer ID13/ (FR) Rondelle ID13 x 2	(EN) Washer ID10/ (FR) Rondelle ID10 x 4	(EN) Hex Nut 3/8 / (FR) Écrou hexagonal 3/8 x 4	(EN) Hex Nut M6 / (FR) Écrou hexagonal M6 x 2	(EN) Hex Nut 3/16 / (FR) Écrou hexagonal 3/16 x 2	(EN) / (FR) Tube D7-9 x 2

(EN) Screw M6-35 / (FR) Vis M6-35 x 1	(EN) Screw M6-28 / (FR) Vis M6-28 x 1	(EN) Screw 3/16-46 / (FR) Vis 3/16-46 x 4		(EN) Spare parts / (FR) Pièce de rechange
				(EN) Fuse / (FR) Fusible x 1
(EN) Screw 3/16-35 / (FR) Vis 3/16-35 x 3	(EN) Screw 3/16-19 / (FR) Vis 3/16-19 x 2	(EN) Screw M4-14BB / (FR) Vis M4-14BB x 21	(EN) Screw M3-8PT / (FR) Vis M3-8PT x 4	

1

(EN) Turn the “ON/OFF Switch” to “OFF”

(FR) Mettre l’interrupteur de MARCHE-ARRÊT sur la position d’arrêt.

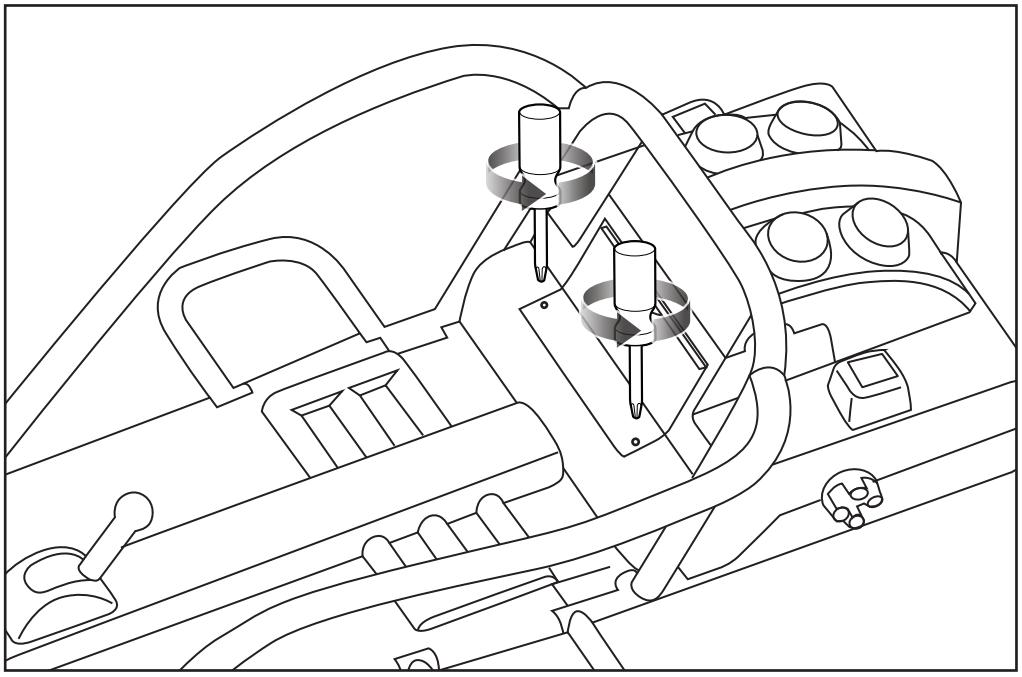

(EN) Release the screw and remove the cover of engine portion.

(FR) Desserrer la vis et retirer le couvercle du bloc-moteur.

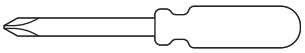

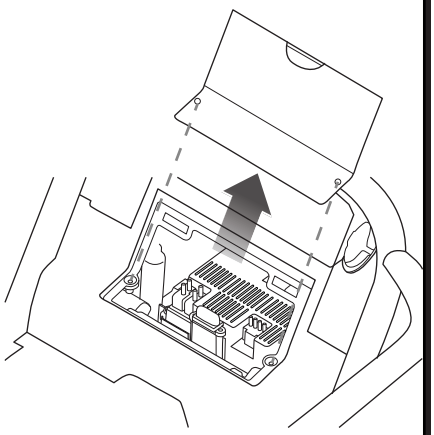

2

(EN) Connect the power cord to the socket.

(FR) Brancher le cordon d'alimentation dans la prise.

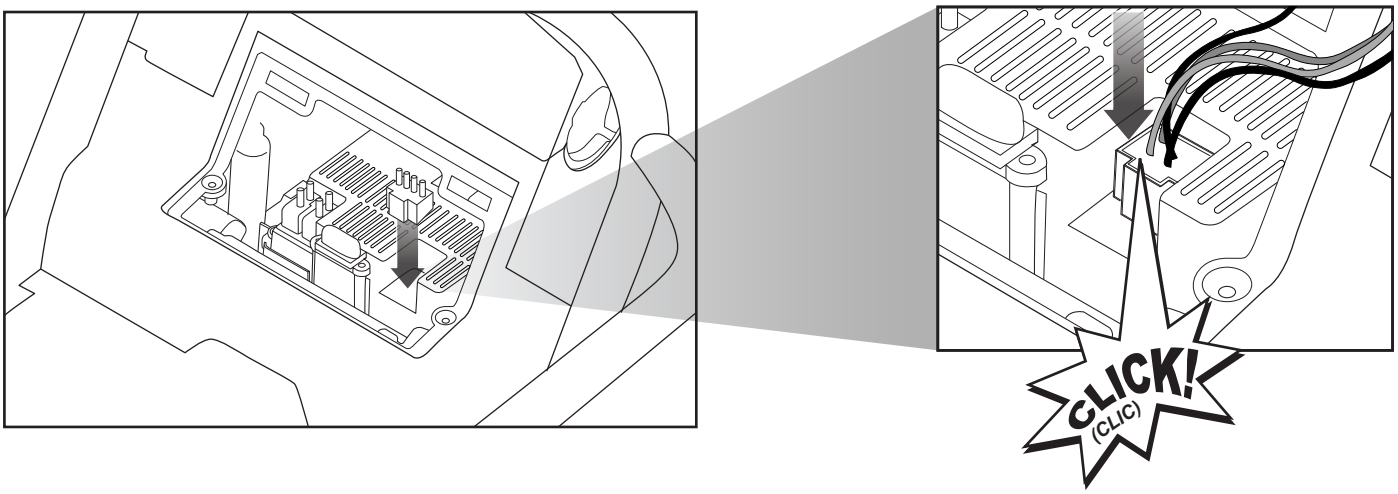

3

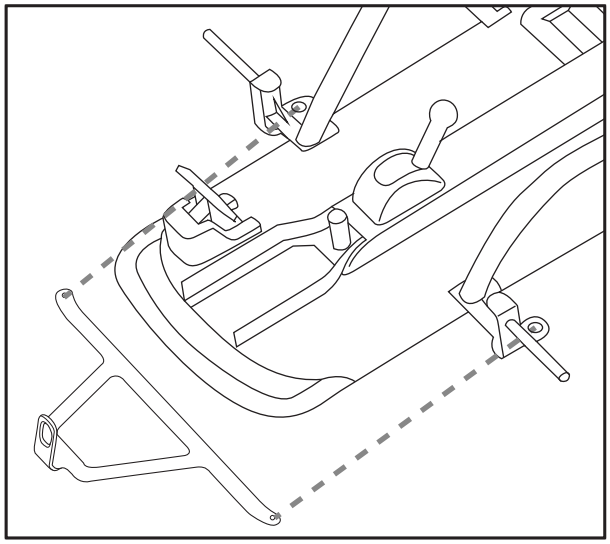

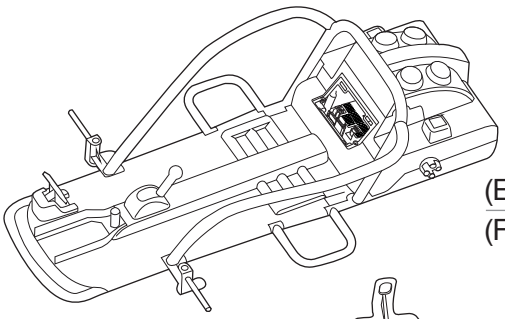

(EN) Chassis x 1

(FR) Châssis x 1

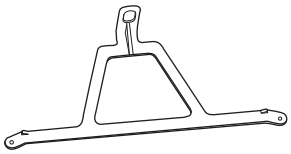

(EN) Lower Control Arm x 1

(FR) Bras inférieur de suspension x 1

4

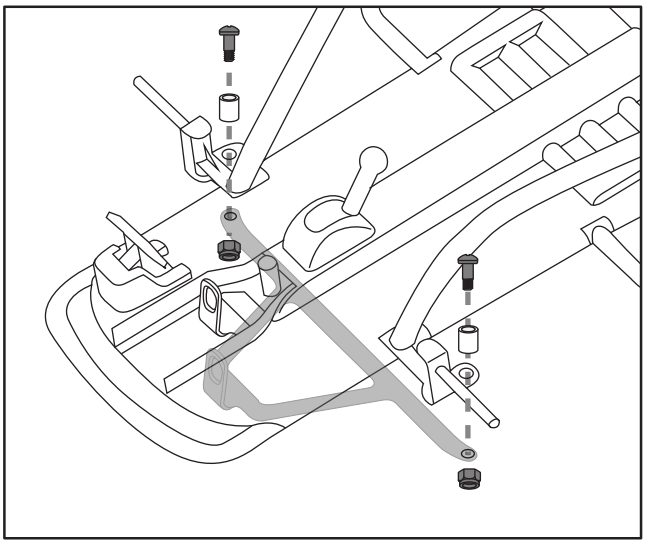

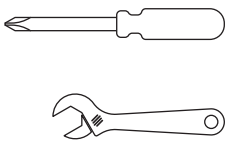

❽

(EN) Screw 3/16-19 x 2
(FR) Vis 3/16-19 x 2

(EN) / (FR)Tube D7-9 x 2

❸

(EN) Hex Nut 3/16 x 2
(FR) Écrou hexagonal 3/16 x 2

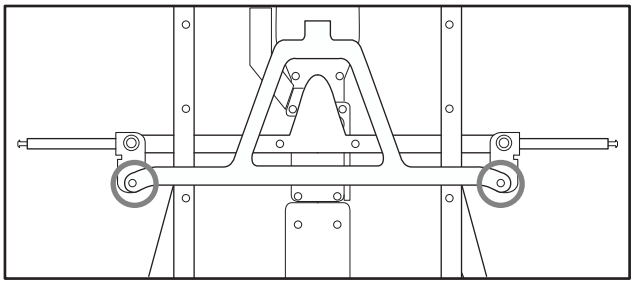

(EN) Screw passing through
"D7-9"Tube/Chassis/Lower Control arm to nut.

(FR) Vis passant par le tube
"D7-9"/châssis/bras inférieur de suspension jusqu'à l'écrou.

5

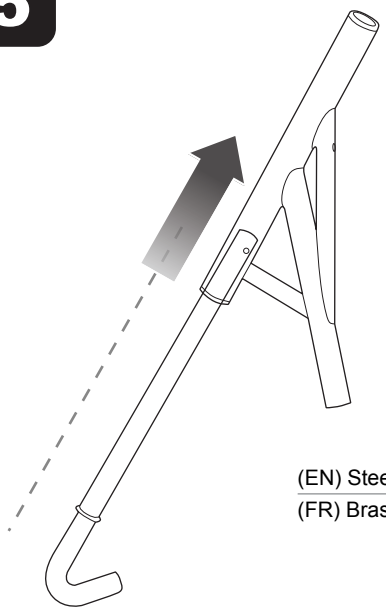

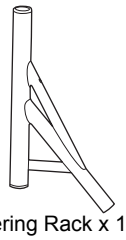

(EN) Steering Rack x 1
(FR) Crémaillère de direction x 1

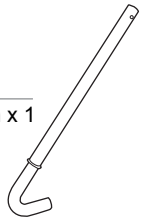

(EN) Steering Arm x 1
(FR) Bras de direction x 1

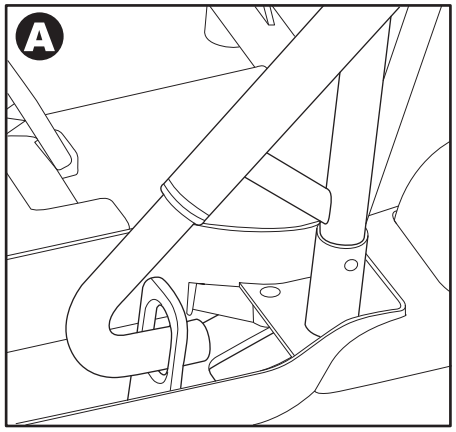

❺ 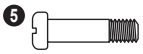

(EN) Screw M6-28 x 1
(FR) Vis M6-28 x 1

❷

(EN) Hex Nut M6 x 1
(FR) Écrou hexagonal M6 x 1

6

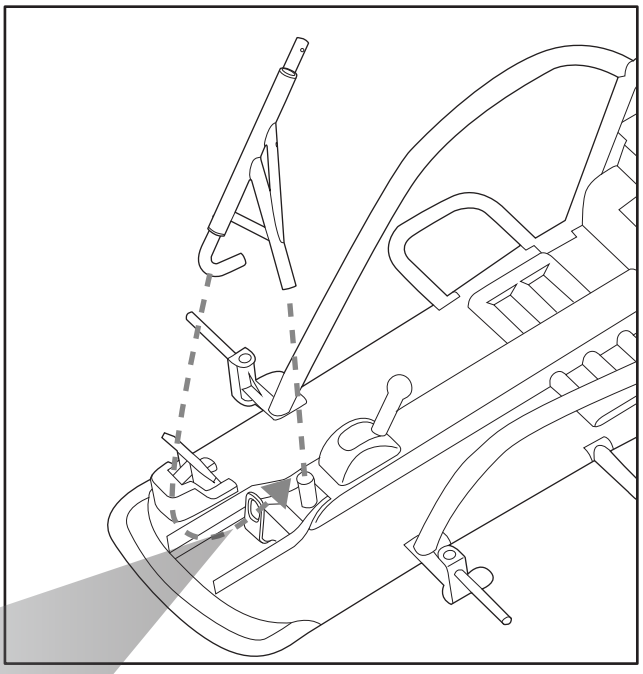

(EN) Screw passing through this hole to nut.
(FR) Vis passant par ce trou jusqu'à l'écrou.

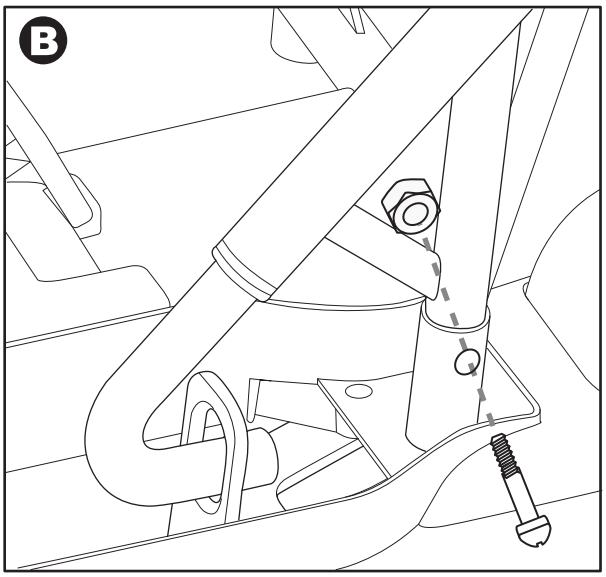

7

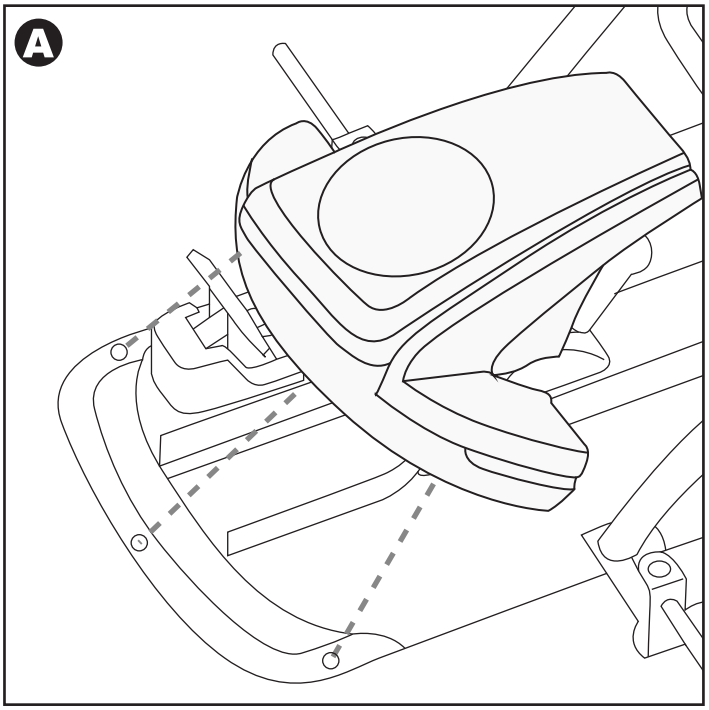

(EN) Screw 3/16-35 x 3

(FR) Vis 3/16-35 x 3

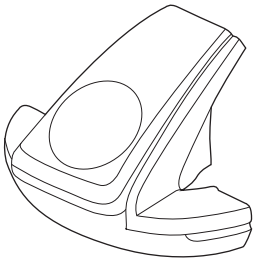

(EN) Vehicle Front x 1

(FR) Avant du véhicule x 1

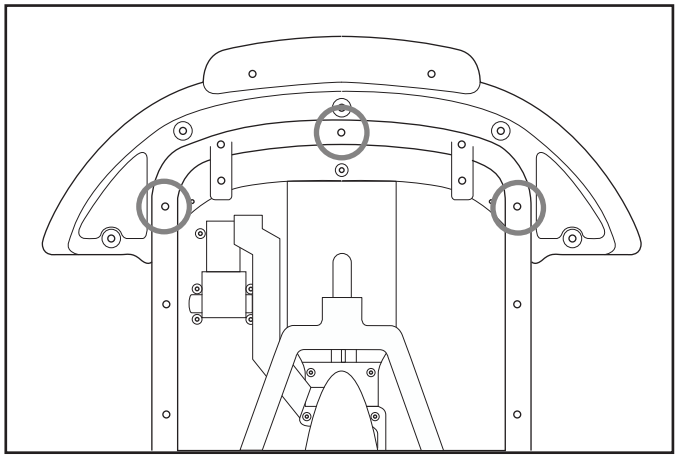

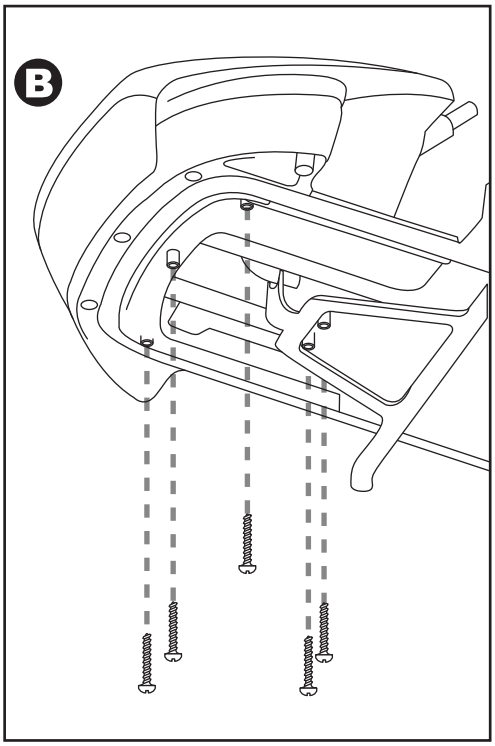

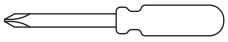

(EN) / (FR) M4-14BB x 5

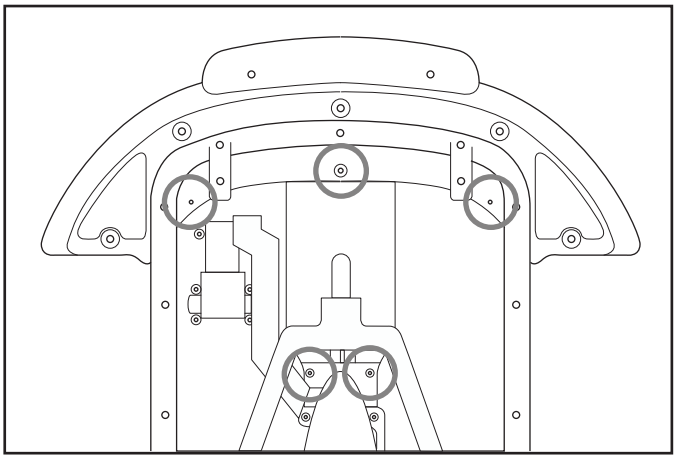

8

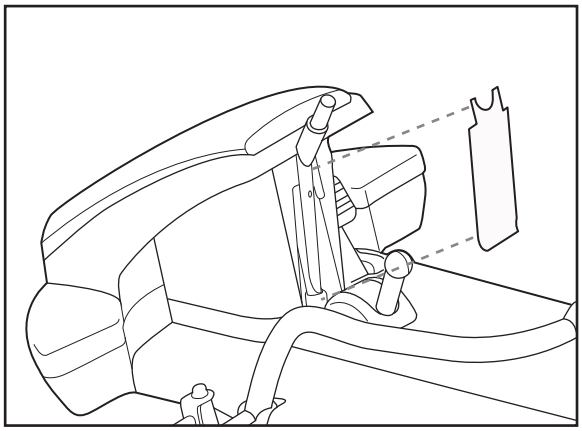

(EN) Front Cover x 1

(FR) Cache x 1

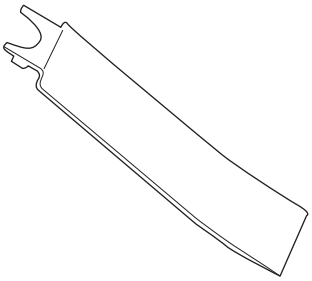

9

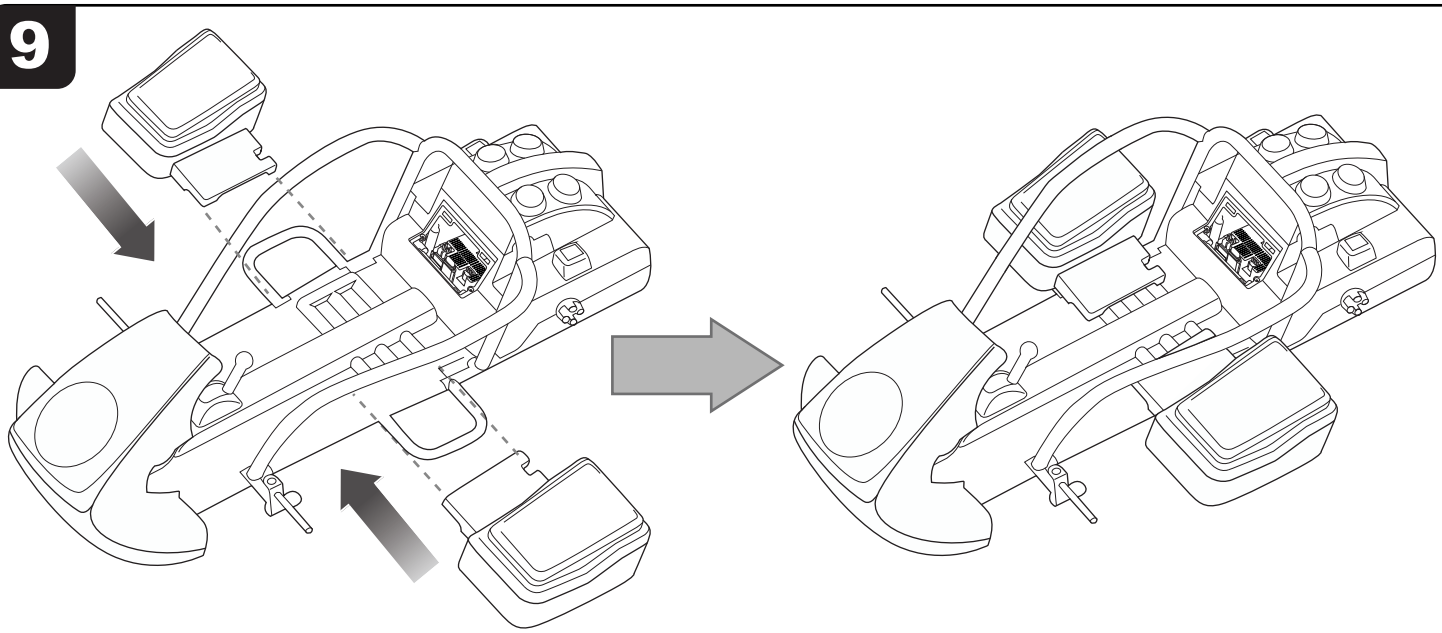

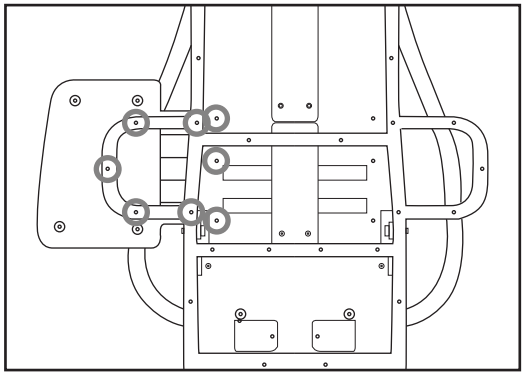

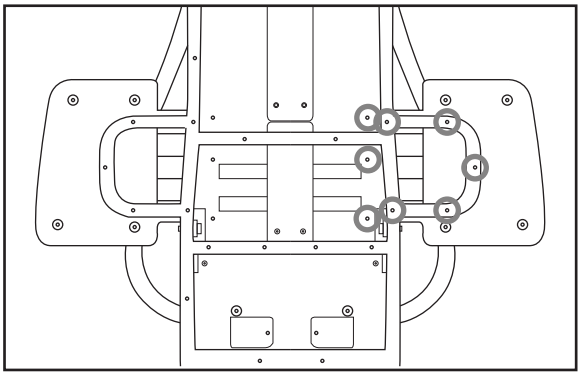

❾

(EN) Screw M4-14BB /
(FR) Vis M4-14BB x 8

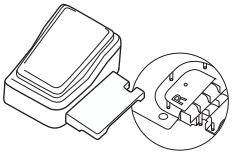

(EN) Vehicle Right x 1
(FR) Véhicule côté droit x 1

❾

(EN) Screw M4-14BB /
(FR) Vis M4-14BB x 8

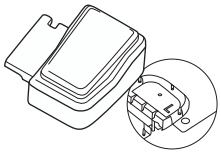

(EN) Vehicle Left x 1
(FR) Véhicule côté gauche x 1

10

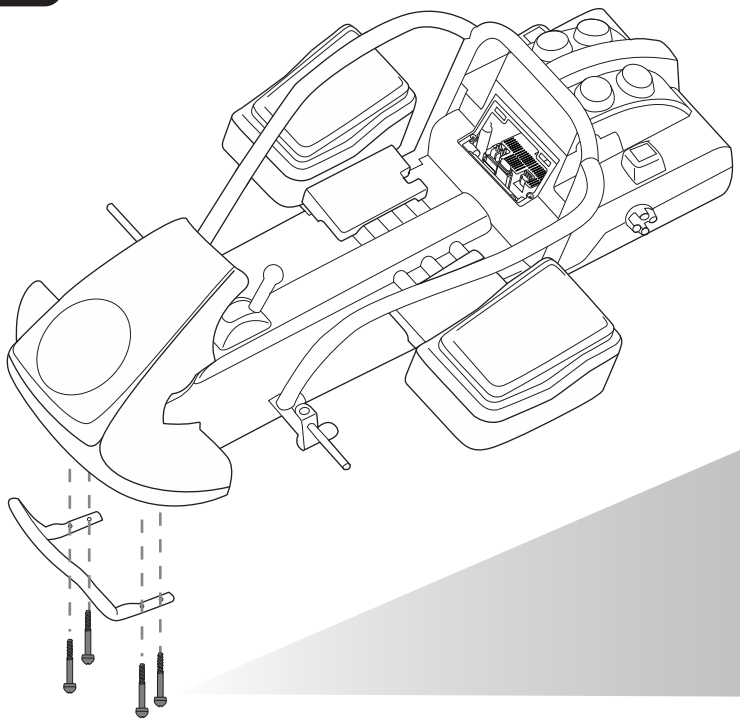

❻

(EN) Screw 3/16-46 x 4
(FR) Vis 3/16-46 x 4

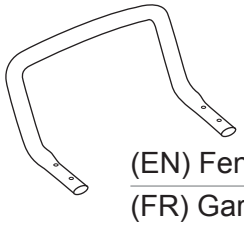

(EN) Fender x 1
(FR) Garde-boue x 1

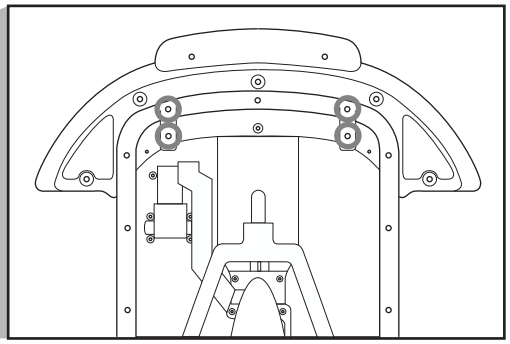

11

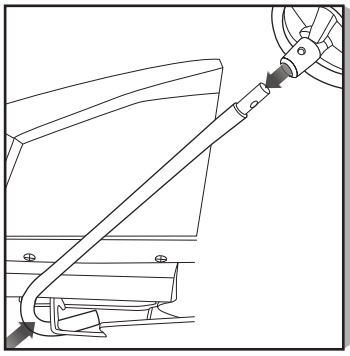

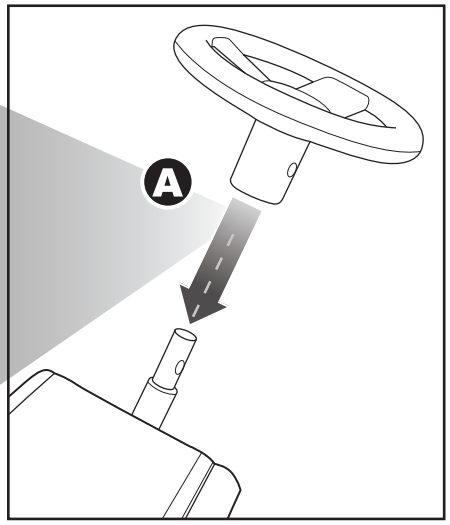

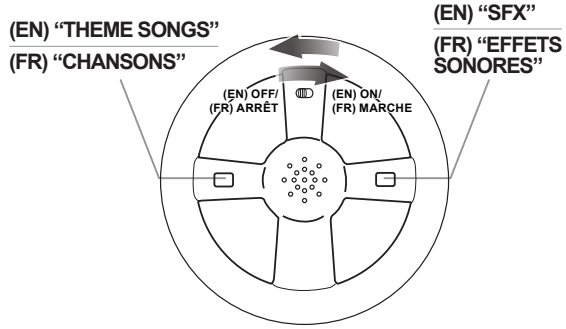

(EN) Beware the direction of steering wheel.
(FR) Faire attention à la direction du volant.

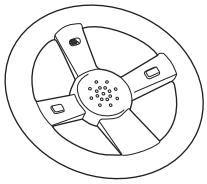

(EN) Steering Wheel x 1
(FR) Volant x 1

❷
(EN) Hex Nut M6 x 1
(FR) Écrou hexagonal M6 x 1

❹ 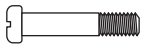
(EN) Screw M6-35 x 1
(FR) Vis M6-35 x 1

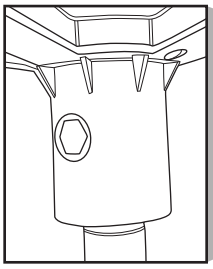

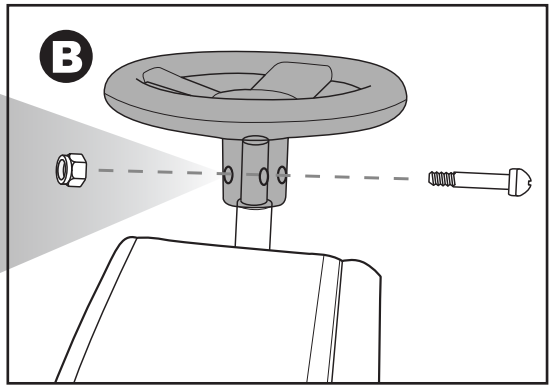

12

(EN) Left Exhaust Throat x 1
(FR) Goulotte d'échappement gauche x 1

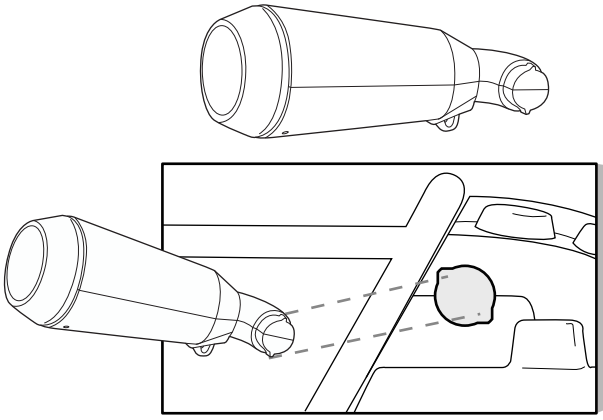

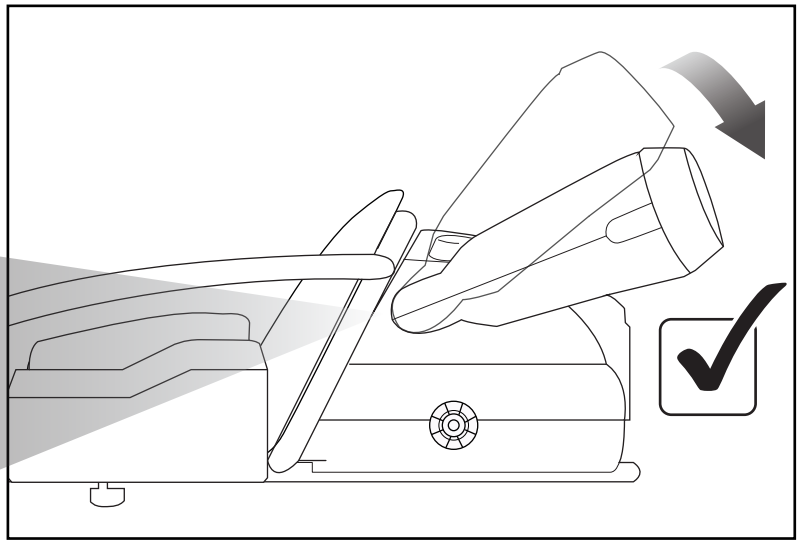

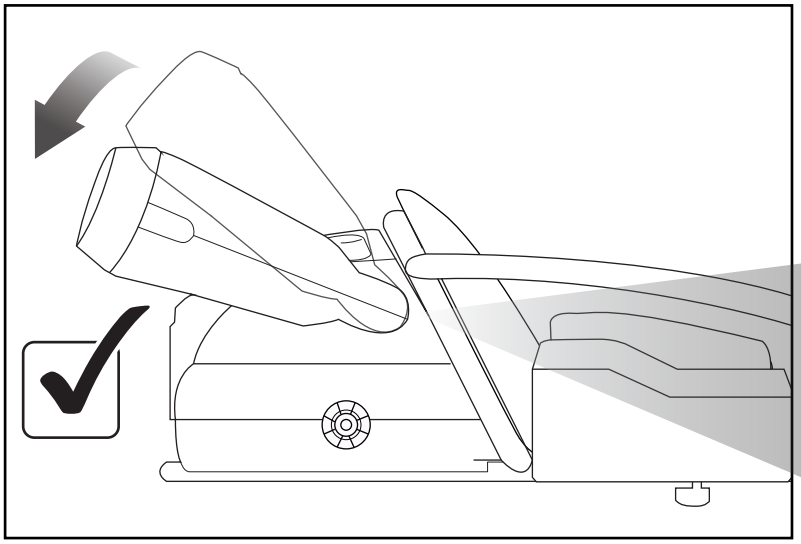

(EN) Right Exhaust Throat x 1
(FR) Goulotte d'échappement droite x 1

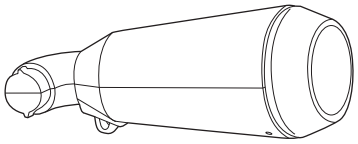

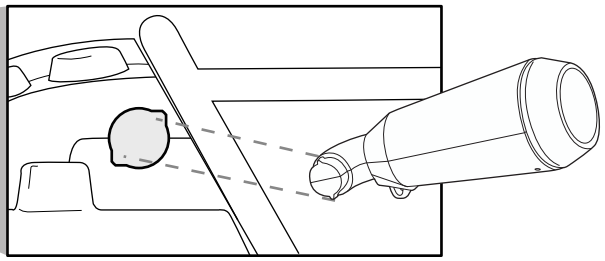

13

(EN) Axle Shaft x 1
(FR) Arbre d'essieu x 1

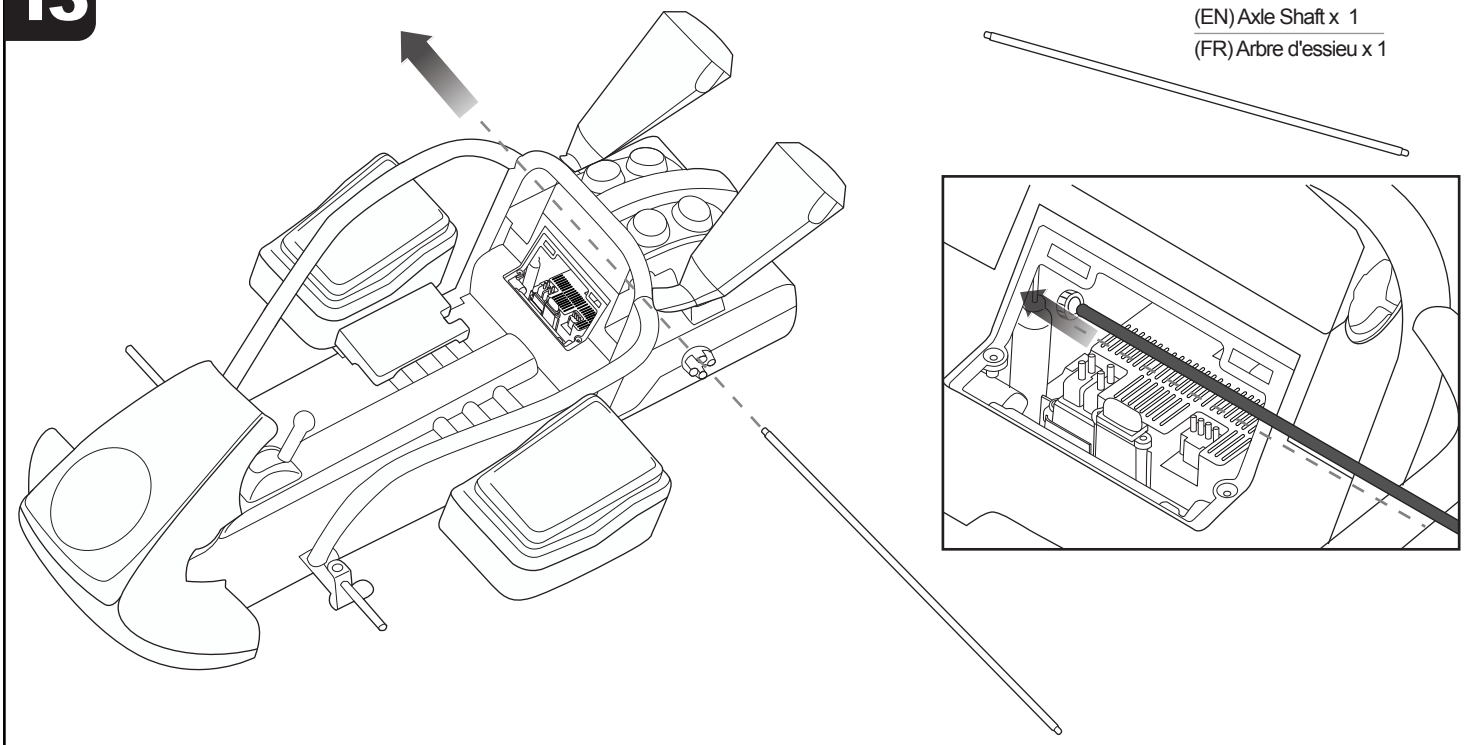

14

(EN) Rear Wheel
(FR) Roue arrière

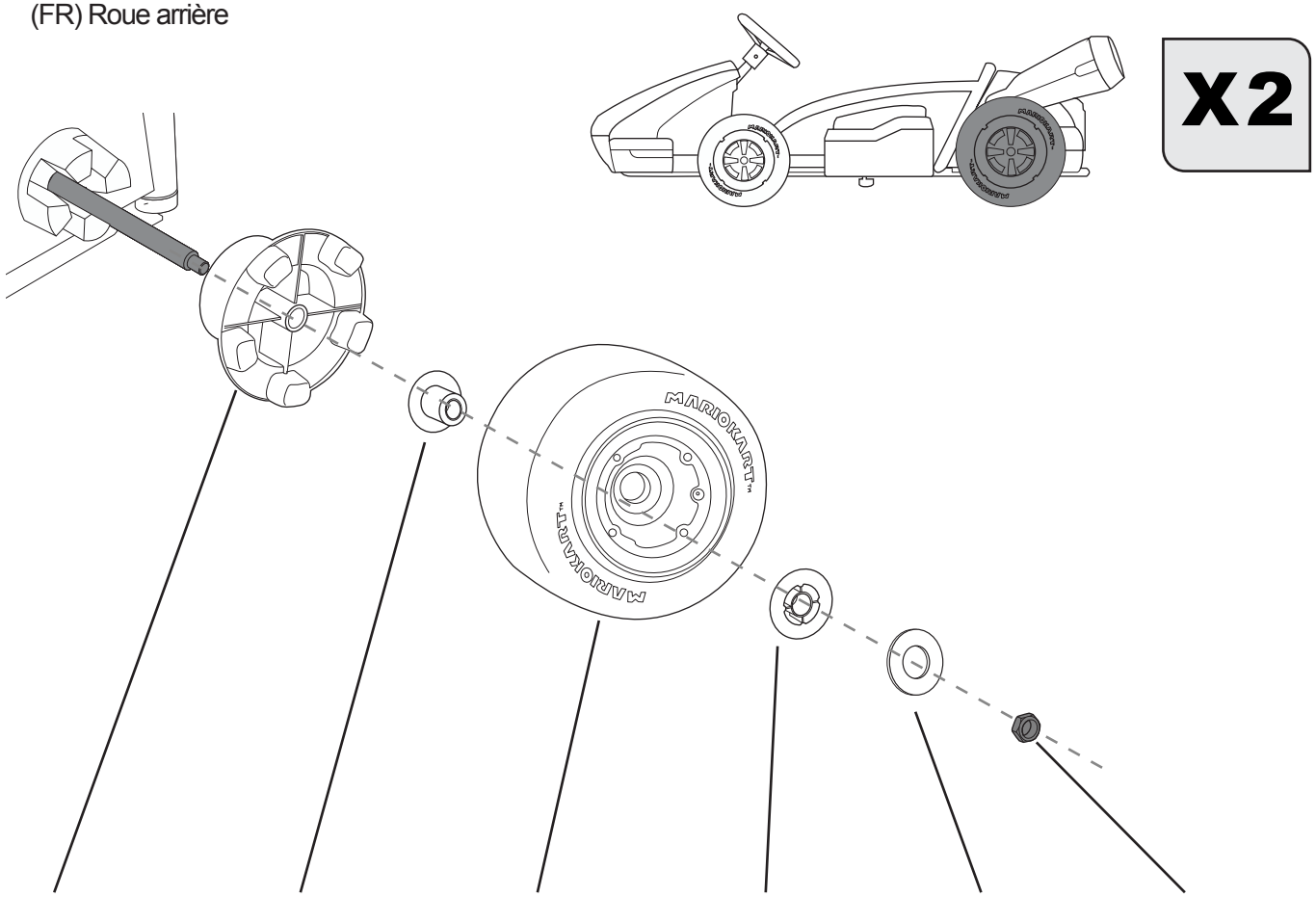

(EN) Axle Gear x 1	(EN) Axle Supporter x 1	(EN) Rear Wheel x 1	(EN) Axle Supporter x 1	(EN) Washer ID10 x 1	(EN) Hex Nut 3/8 x 1
(FR) Pignon d'essieu x 1	(FR) support d'essieu x 1	(FR) Roue arrière x 1	(FR) Support d'essieu x 1	(FR) Rondelle ID10 x 1	(FR) Écrou hexagonal 3/8 x 1

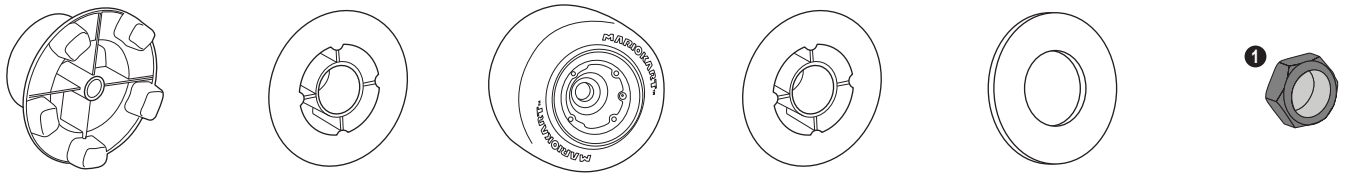

15

(EN) Axle Nut Tool x 2

(FR) Serre-écrou d'essieu x 2

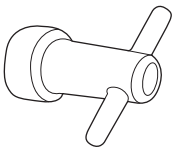

(EN) Screw both hex nuts across the axle

(FR) Visser les deux écrous hexagonaux sur l'essieu

16

(EN) Front Wheel

(FR) Roue avant

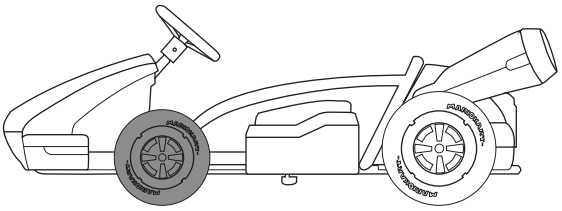

X2

(EN) Washer ID13 x 1
(FR) Rondelle ID 13 x 1

(EN) Axle Supporter x 1
(FR) Support d'essieu x 1

(EN) Front Wheel x 1
(FR) Roue avant x 1

(EN) Axle Supporter x 1
(FR) support d'essieu x 1

(EN) Washer ID10 x 1
(FR) Rondelle ID10 x 1

(EN) Hex Nut 3/8 x 1
(FR) Écrou hexagonal 3/8 x 1

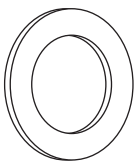

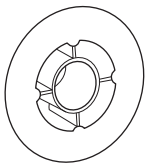

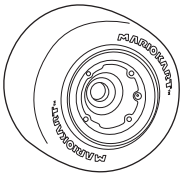

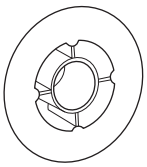

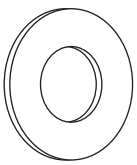

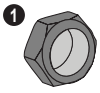

17

(EN) Axle Nut Tool x 2

(FR) Serre-écrou d'essieu x 2

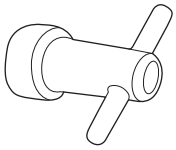

(EN) Screw both hex nuts across the axle

(FR) Visser les deux écrous hexagonaux sur l'essieu

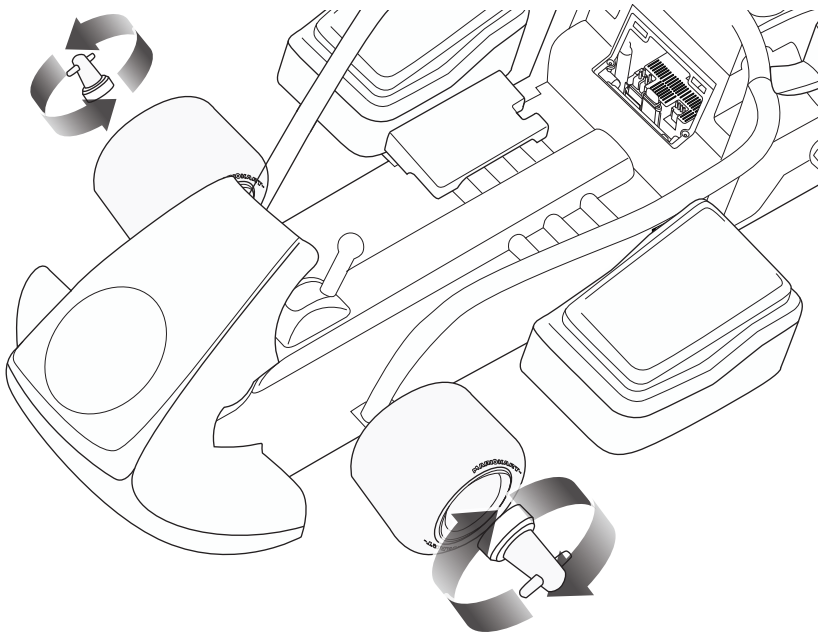

18

(EN) Rear Wheel Cover

(FR) Enjoliveur de roue arrière

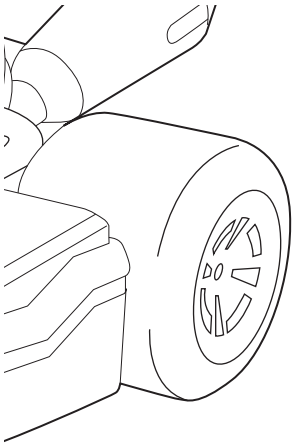

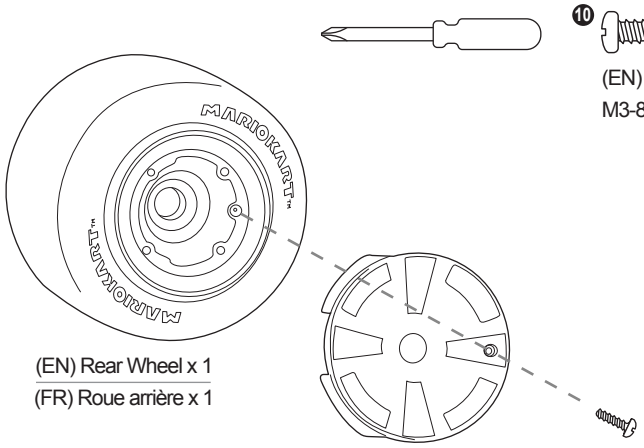

(EN) Rear Wheel x 1

(FR) Roue arrière x 1

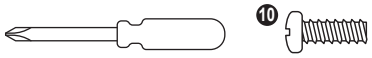

(EN) / (FR)

M3-8PT x 1

X2

(EN) Rear Wheel Cover x 1

(FR) Enjoliveur de roue arrière x 1

19

(EN) Front Wheel Cover

(FR) Enjoliveur de roue avant

X2

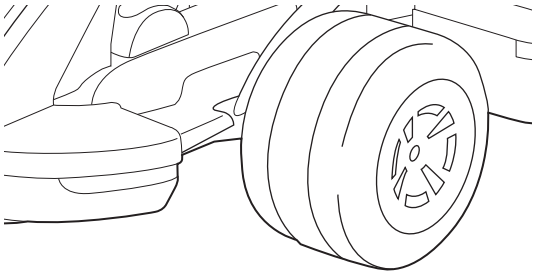

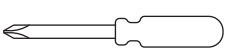

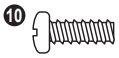

(EN) / (FR)

M3-8PT x 1

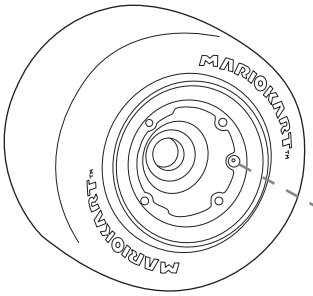

(EN) Front Wheel x 1

(FR) Roue avant x 1

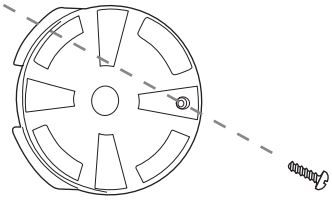

(EN) Front Wheel Cover x 1

(FR) Enjoliveur de roue avant x 1

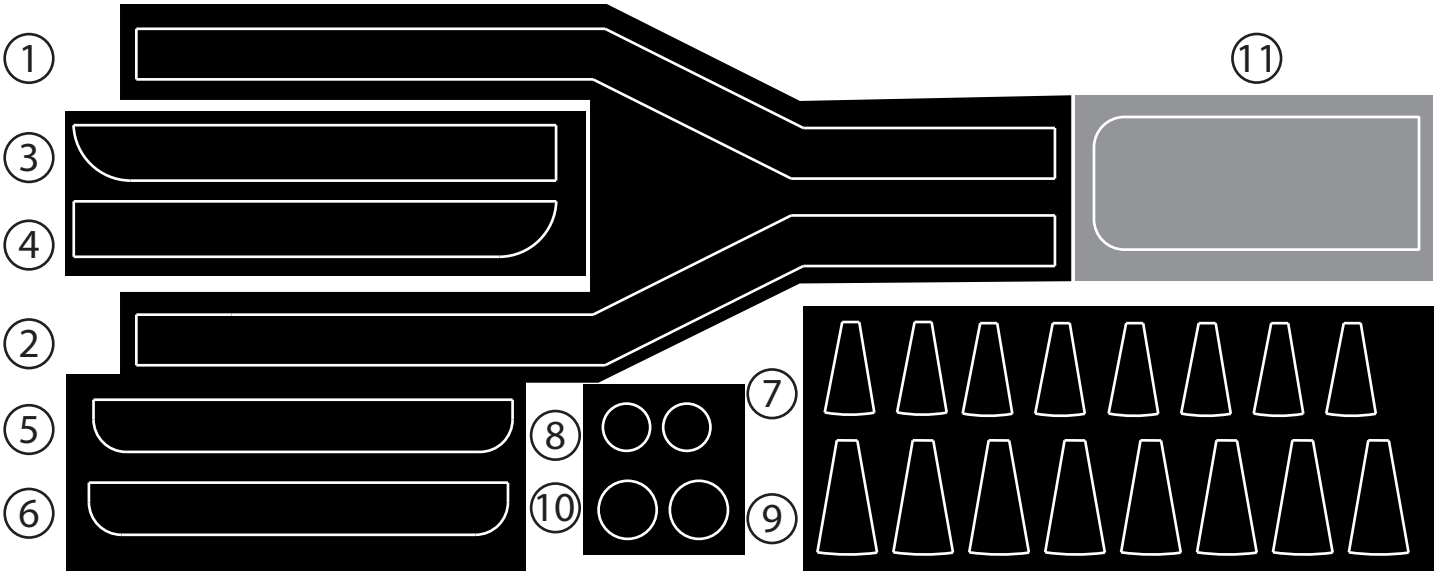
1
11
3
4
2
5
6
8
10
7
9

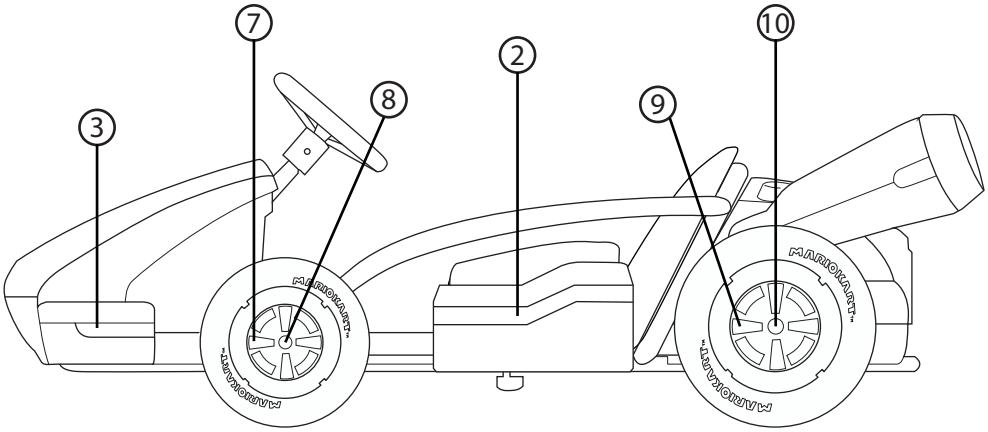
7
10
2
8
9
3

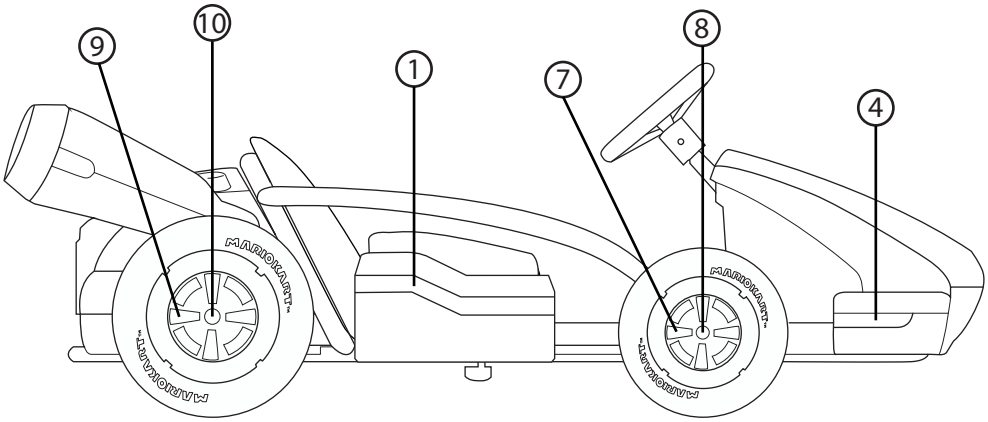
9
10
1
7
8
4

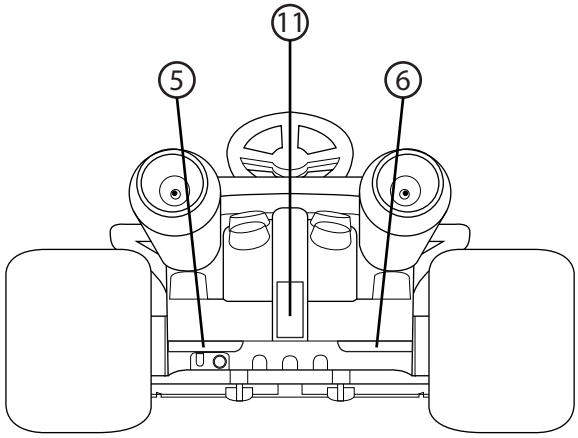
11
5
6

21 (EN) BATTERY CHARGING / (FR) RECHARGE DE LA BATTERIE :

(EN) Keep on/off switch “off”
A. Remove the protective cover.
B. Plug in the power cord.

(FR) Maintenir l'interrupteur de marche-arrêt sur « arrêt ».
A. Retirer le cache de protection.
B. Brancher le cordon d'alimentation.

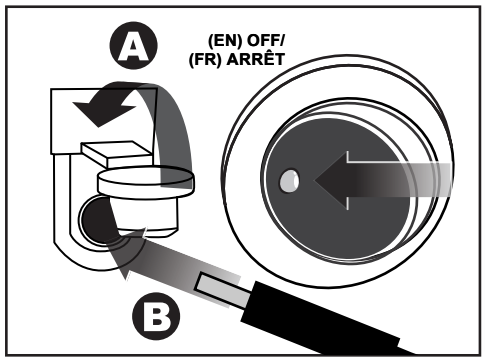

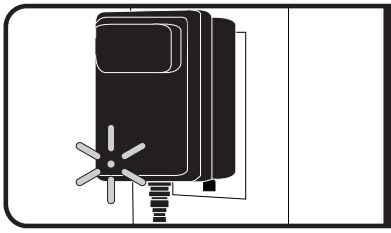

(EN) Red Light: Charging - Do not ride.
Green Light: Fully Charged - Ready to ride.
Never charge the battery longer than 10 hours.

(FR) Lumière rouge : Recharge en cours - Ne pas conduire.
Lumière verte : Recharge complète - Prêt à rouler.
Ne jamais charger la batterie pendant plus de 10 heures.

(EN)
- **Before first use, you must fully charge the battery.**
- **Contains non-spillable sealed lead battery. Must be recycled. To charge battery:**
  Input AC 100-240V 50-60Hz 0.6A
  Output DC 24V 1.0A
- **Regularly check charger for frays and damage. If damaged is observed, do not plug in charger and do not charge battery.**

***The LED on “ON/OFF” switch flashes 1 time per every 2 second continuously if turn on the switch while charging. Please turn the ‘On/Off switch” to “Off”.**

(FR)
- **Avant la première utilisation, la batterie doit être complètement chargée.**
- **Contient une batterie au plomb dans un boîtier hermétique antifuite. Doit être recyclé. Pour recharger la batterie :**
  Entrée : c.a. 120-240 V 50-60 Hz 0,6 A
  Sortie : c.c 24 V 1,0 A
- **Vérifier régulièrement que le chargeur n'est pas effiloché et qu'il n'est pas endommagé. En cas de dommages, ne pas brancher le chargeur et ne pas recharger la batterie.**

*** Le voyant de l’interrupteur marche-arrêt clignote constamment une fois toutes les deux secondes pendant la recharge quand l’interrupteur est sur la position de marche. Mettre l’interrupteur sur la position d’arrêt.**

(EN)
1. **Only use provided charger or Input AC 100-240V 50-60Hz 0.6A, Output DC 24V 1.0A battery charger. If the wall outlet is controlled by an on/off switch, ensure that the switch is on.**
2. **Charge the battery after every use.**
3. **Never charge the battery longer than 10 hours. Failure to follow these instructions may damage your battery and will void your warranty.**
4. **Once the battery is completely charged, disconnect the charger from the wall outlet and remove the charger plug from the battery.**
5. **The battery does not need to be removed from the vehicle. Keep the battery in the rear compartment when charging.**
6. **Before charging the battery, examine the battery case for cracks and other damage which may cause sulfuric acid to leak. If damage is detected, please call Customer Service immediately and do not use the product any further.**
7. **The adaptor be periodically examined for conditions that may result in the risk of fire, electric shock, or injury to persons and that, in an event such conditions, the adaptor should not be used until properly repaired.**

(FR)
1. **Pour charger la batterie utiliser uniquement le chargeur fourni ou un chargeur de batterie avec entrée c.a. 100-240 V 50-60Hz 0,6A c.a. et sortie c.c 24 V 1,0 A. Si la prise murale est contrôlée par un interrupteur marche-arrêt, vérifier qu'il est en position de marche.**
2. **Recharger la batterie après chaque utilisation.**
3. **Ne jamais recharger la batterie pendant plus de 10 heures. Le non-respect de ces instructions peut endommager la batterie et annuler la garantie.**
4. **Une fois la batterie complètement rechargée, débrancher le chargeur de la prise murale et retirer la fiche du chargeur de la batterie.**
5. **Il n'est pas nécessaire de retirer la batterie du véhicule. Garder la batterie dans le compartiment arrière lors de la charge.**
6. **Avant de recharger la batterie, examiner le boîtier de la batterie pour détecter d'éventuelles fissures et autres dommages pouvant entraîner des fuites d'acide sulfurique. Si des dommages sont détectés, prière de contacter immédiatement le service à la clientèle et cesser d’utiliser le produit.**
7. **L’adaptateur doit être périodiquement examiné pour vérifier qu’il n’est pas en état d’entraîner un risque d’incendie, un choc électrique ou des blessures. Dans un tel cas, cesser d’utiliser l’adaptateur tant qu’il n’a pas été réparé.**

24V battery must be fully charged before use.

La batterie de 24 V doit être complètement chargée avant utilisation.

22 (EN) SHIFTING / (FR) CHANGEMENT DE LA VITESSE :

(EN) Speed delimiter
- Change speed restriction level by screwing delimiter in corresponding hole.
- Choose the appropriate speed setting for your child.

3: High speed - Up to 8mph(13km/h) - For advanced level

2: Medium speed - Around 5mph(8km/h) - For moderate level

1: Low speed - Around 2.5mph (4km/h) - For beginner

R: Reverse

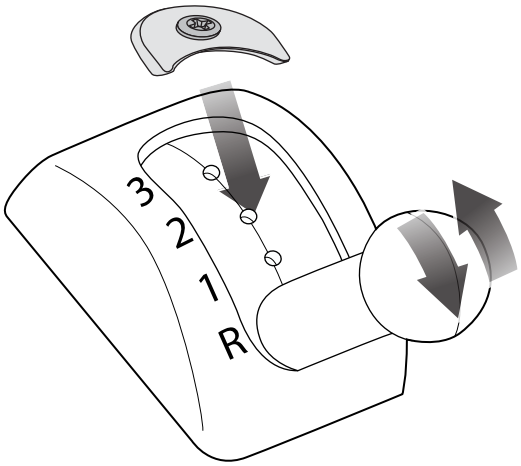

(FR) Limiteur de vitesse
- Changer le niveau de limitation de vitesse en vissant le limiteur dans le trou correspondant.
- Choisir le réglage de vitesse approprié pour l'enfant.

3 : Vitesse élevée (jusqu'à 13 km/h) - pour un niveau avancé

2 : Vitesse moyenne (environ 8 km/h) - pour un niveau intermédiaire

1 : Faible vitesse (environ 4 km/h) - pour un niveau débutant

R : Marche arrière

(EN) • Always choose the appropriate speed setting based on the child's driving ability.
(FR) • Toujours choisir le réglage de vitesse adapté à l'aptitude au volant de l'enfant.

(EN) • Change speed restriction level by screwing delimiter in corresponding hole.
(FR) • Changer le niveau de limitation de vitesse en vissant le limiteur dans le trou correspondant.

(EN) Speed limited to Low speed and Reverse.
(FR) Vitesse limitée à la vitesse lente et marche arrière.

(EN) Speed limited to Medium speed, Low speed and Reverse.
(FR) Vitesse limitée à la vitesse moyenne, vitesse lente et marche arrière.

(EN) Available for all preset speed level without limitation.
(FR) Disponible pour tous les niveaux de vitesse prédéfinis sans limitation.

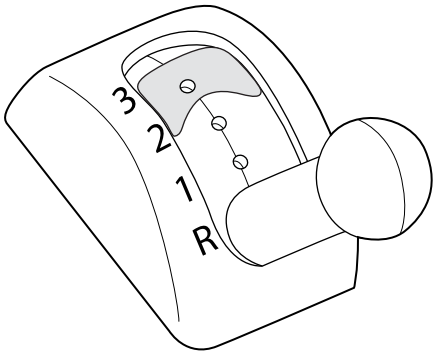

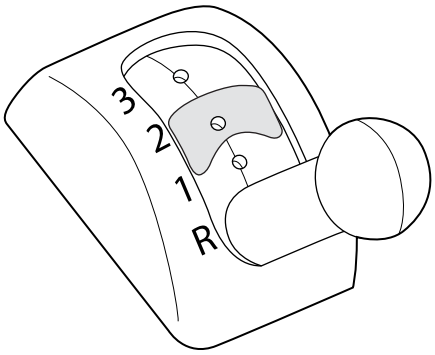

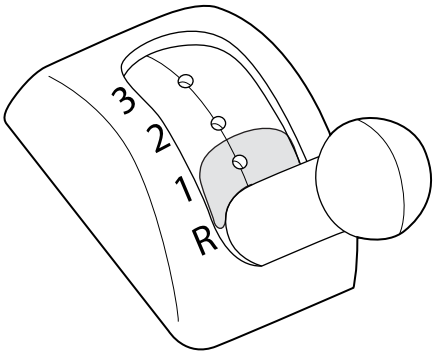

FCC Statement (United States Only)

This device complies with Part 15 of the FCC Rules. Operation is subject to the following two conditions:
(1) this device may not cause harmful interference,
and (2) this device must accept any interference received, including interference that may cause undesired operation.

WARNING: Changes or modifications to this unit not expressly approved by the party responsible for compliance could void the user's authority to operate the equipment.

NOTE: This equipment has been tested and found to comply with the limits for Class B digital device, pursuant to Part 15 of the FCC Rules. These limits are designed to provide reasonable protection against harmful interference in a residential installation. This equipment generates, uses and can radiate radio frequency energy and, if not installed and used in accordance with the instructions, may cause harmful interference to radio communications. However, there is no guarantee that interference will not occur in a particular installation. If this equipment does cause harmful interference to radio or television reception, which can be determined by turning the equipment off and on, the user is encouraged to try to correct the interference by one or more of the following measures:

(1) Reorient or relocate the receiving antenna.
(2) Increase the separation between the equipment and receiver.
(3) Connect the equipment into an outlet on a circuit different from that to which the receiver is connected.
(4) Consult the dealer or an experienced radio/TV technician for help.

CAN ICES-3 (B)/NMB-3(B)

23 (EN) SOUND MODULE BATTERY REPLACEMENT / (FR) REMPLACEMENT DES PILES DU MODULE AUDIO

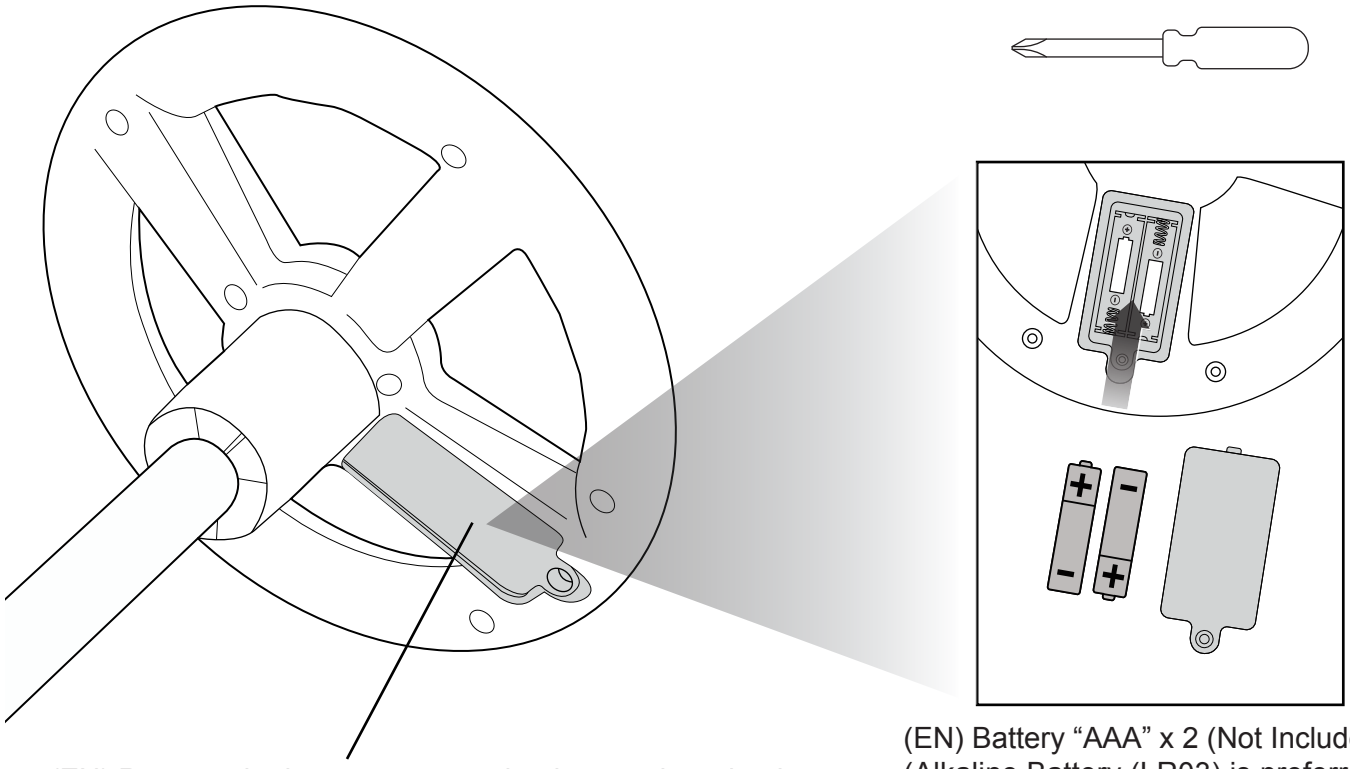

(EN) Remove the battery cover under the steering wheel.

(FR) Retirer le couvercle des piles sous le volant.

(EN) Battery "AAA" x 2 (Not Included.)
(Alkaline Battery (LR03) is preferred.)

(FR) Pile de type AAA x 2 (Non Comprises.)
(Pile alcaline LR03 de préférence.)

(EN) 1. Locate the BATTERY COVER.
2. Using a Phillips Head screwdriver, loosen the SCREWS and remove the BATTERY COVER.
3. Install 2 x 1.5V AAA (R03/LR03) batteries in the orientation shown.
4. Replace the BATTERY COVER and tighten the SCREWS.

(FR) 1. Localizar y abrir la TAPA DEL COMPARTIMENTO DE LAS PILAS como se muestra en la imagen.
2. Desenroscar el tornillo con ayuda de un destornillador de estrella (no incluido).
3. Colocar 2 pilas AAA (R03/LR03) de 1,5V según la orientación mostrada.
4. Volver a colocar la TAPA DEL COMPARTIMENTO DE LAS PILAS y enroscar el tornillo.

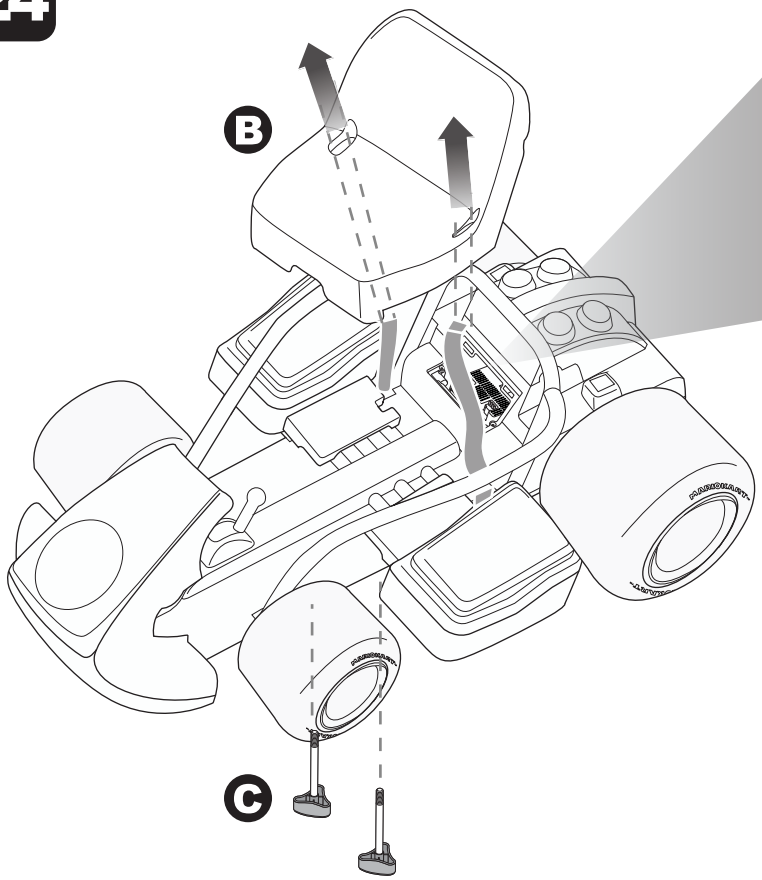

A (EN) Rear Wheel Cover x 1
(FR) Enjoliveur de roue arrière x 1

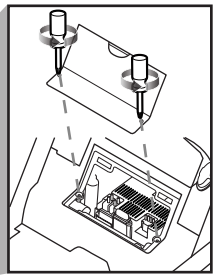

(EN) Seat x 1
(FR) Siège x 1

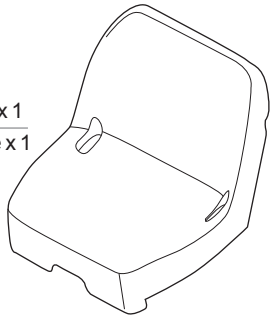

(EN) Screw M5B-AO x 2
(FR) Vis M5B-AO x 2

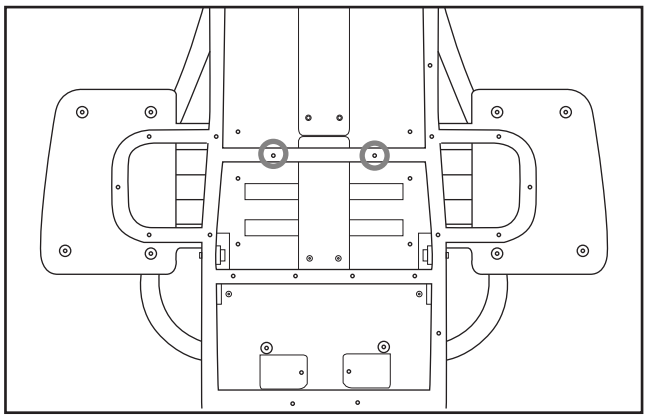

(EN) Seat is adjustable. You can select the most suitable seating position to a child.
(FR) Le siège est réglable. Sélectionner la position de siège la mieux adaptée à l'enfant.

A

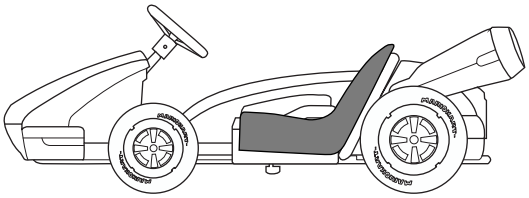

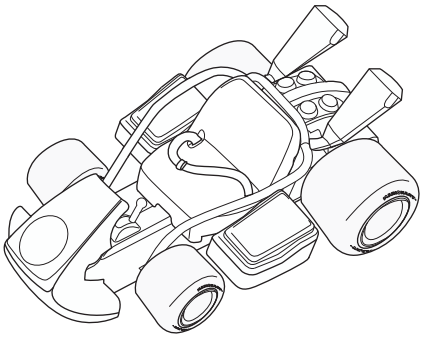

B

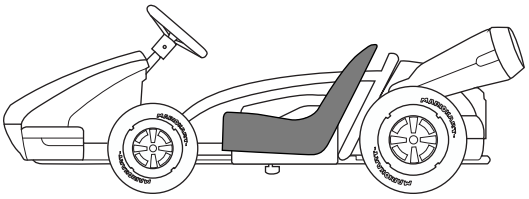

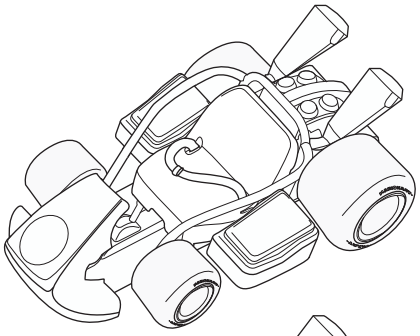

C

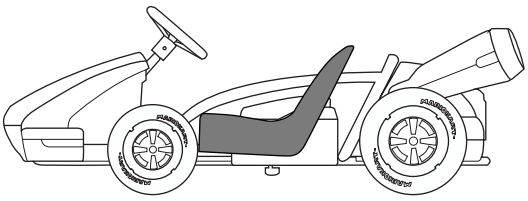

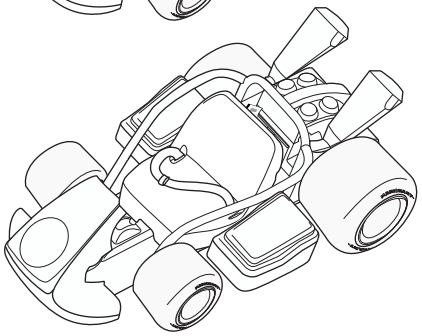

25 (EN) HOW TO DRIFT / (FR) COMMENT DÉRIVER :

A (EN) Hold the steering wheel, tread the pedal and go straight for a while.

(FR) En tenant le volant de direction, enfoncer la pédale et continuer tout droit pendant un certain temps.

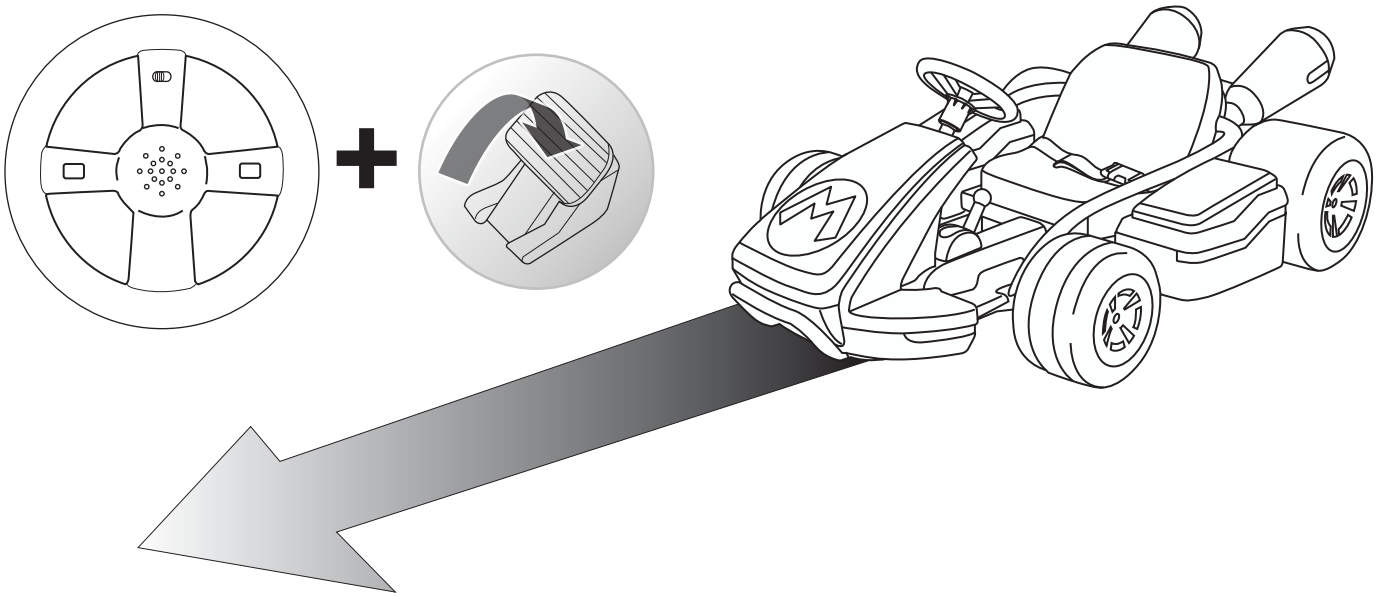

B (EN) Turn steering wheel to left or right instantly and release pedal, it will start “drift”.

(FR) Braquer le volant vers la gauche ou la droite et relâcher la pédale pour faire « dériver » le véhicule.

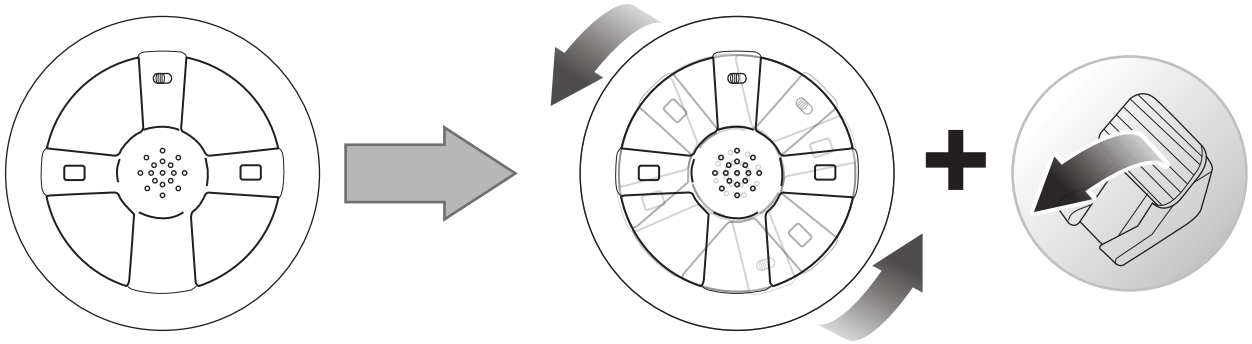

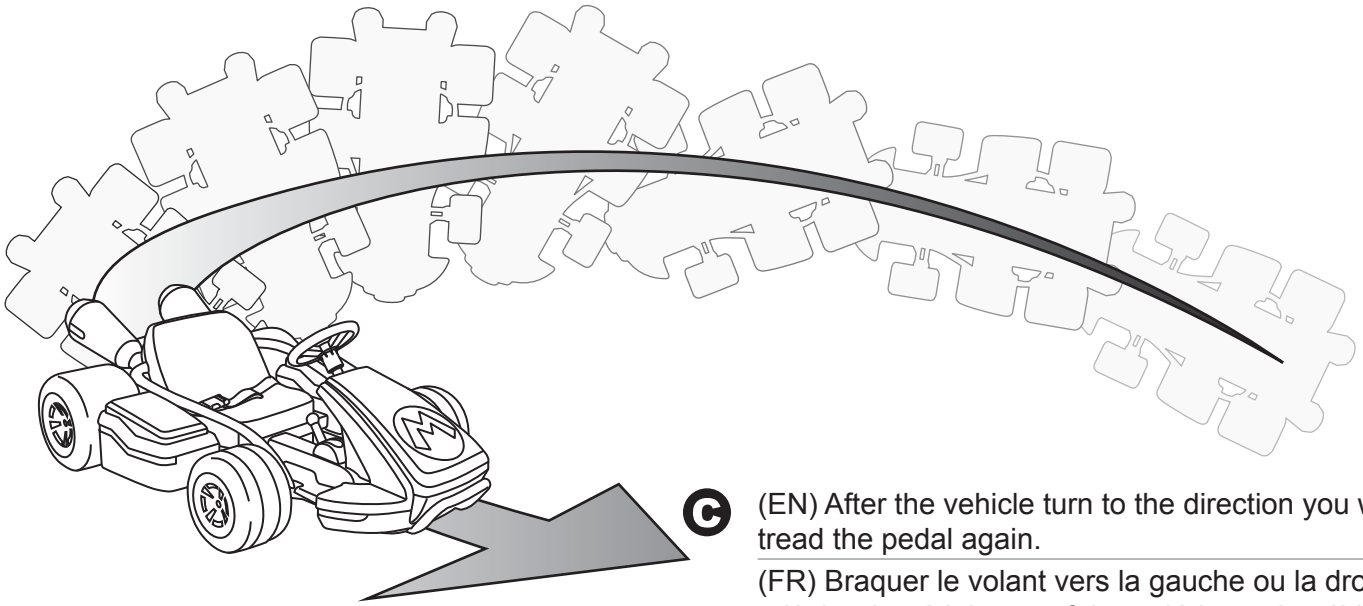

C (EN) After the vehicle turn to the direction you want, tread the pedal again.

(FR) Braquer le volant vers la gauche ou la droite et relâcher la pédale pour faire « dériver » le véhicule.

26 (EN) FUSE REPLACEMENT / REMPLACEMENT DU FUSIBLE :

A (EN) Turn the “ON/OFF Switch” to “OFF”.
Release the screw and remove the cover of engine portion.

(FR) Mettre l’interrupteur marche-arrêt sur la position d’arrêt.
Desserrer la vis et retirer le couvercle de la partie moteur.

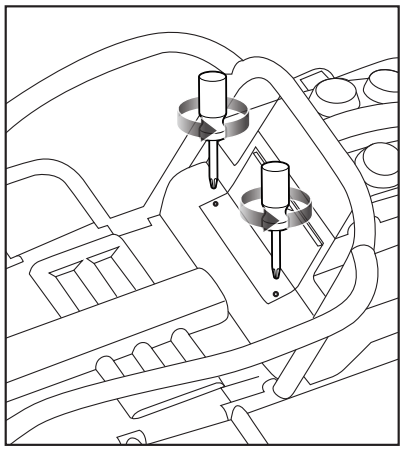

B

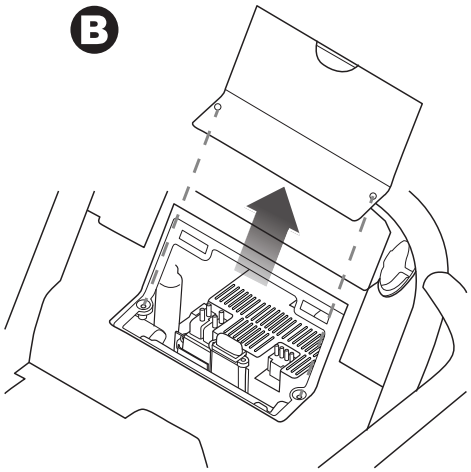

⚠ WARNING:

ADULT ASSEMBLY REQUIRED.
Choking hazard to children under the age of 3 years – contains small parts prior to assembly. All fasteners should be fully tightened. Children should not handle parts, including the battery and electrical components, or help with assembling the vehicle.

⚠ AVERTISSEMENT :

MONTAGE DEVANT ÊTRE EFFECTUÉ PAR UN ADULTE.
Risque d'étouffement pour les enfants de moins de 3 ans – contient des petites pièces avant l'assemblage. Toutes les fixations doivent être complètement serrées. Les enfants ne doivent pas manipuler les pièces, y compris la batterie et les composants électriques, ni aider à assembler le véhicule.

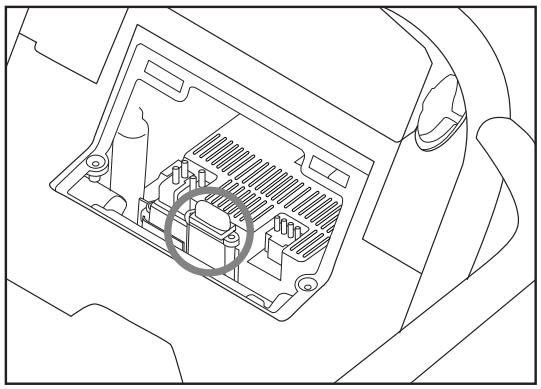

C (EN) Remove the cover of the fuse box, then remove the 40A fuse and replace a new one.

(FR) Retirer le cache de la boîte à fusibles, puis retirer le fusible 40 A et le remplacer.

(EN) READY TO PLAY

1.Turn Vehicle “On/Off Switch” to “On”.
2.Turn Sound effect “On/Off Switch” to “On”.
3. Ride on the vehicle.
4. Fasten seat belt.
5. Select the speed by Change lever.
6. Hold the steering wheel for direction control.
7. Keep operating the foot pedal.
8. Keep control the direction by steering wheel.
9. Push the button on the steering wheel and enjoy the SFX sound and theme songs.

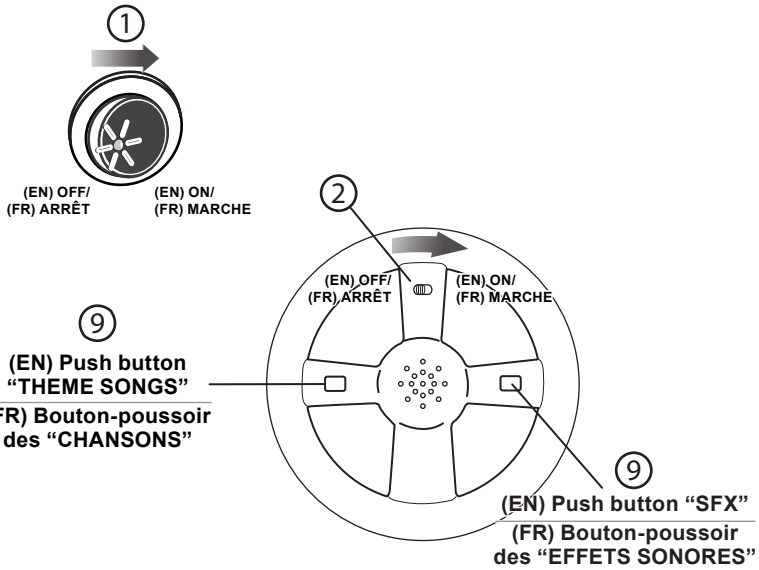

(FR) PRÊT À JOUER

1. Mettre l’interrupteur marche-arrêt du véhicule sur la position de marche.
2. Mettre l’interrupteur marche-arrêt des effets sonores sur la position de marche.
3. Monter dans le véhicule.
4. Boucler la ceinture de sécurité.
5. Sélectionner la vitesse à l'aide du levier de changement.
6. Tenir le volant pour commander la direction.
7. Continuer d’actionner la pédale.
8. Contrôler la direction en tournant le volant.
9. Appuyer sur le bouton du volant pour activer les effets sonores et écouter les chansons.

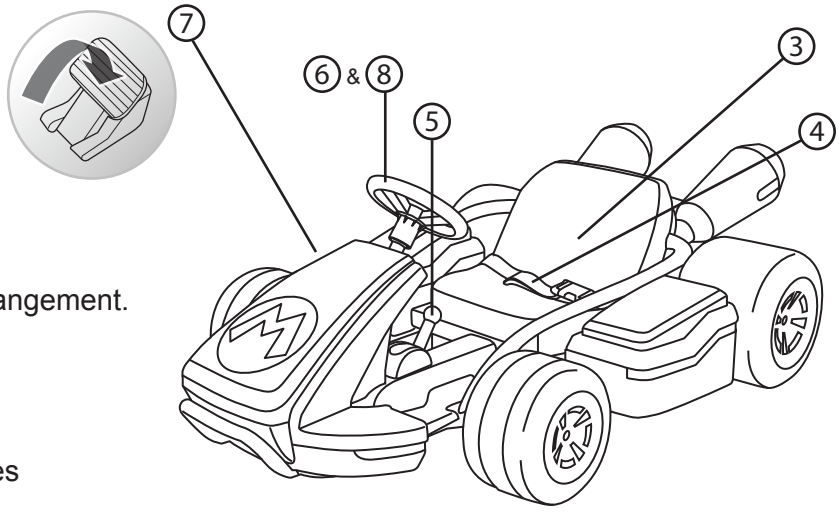

(EN) TROUBLESHOOTING:

IMPORTANT! If you experience a problem with your vehicle, first check the Problems and Solutions Guide below.
If you still experience a problem, please contact Customer Service for additional helpful hints.

PROBLEM	POSSIBLE CAUSE	SOLUTION
Vehicle Does Not Run Or Suddenly Stops	Undercharged battery	If the LED on the "On/Off switch" flashes 1 or 2 times per second continuously, the power is running low. Charge the battery. Battery should be charged before first use. After every use, recharge the battery until the charger LED light turns from RED to GREEN. Never charge the battery longer than 10 hours. Check battery connections during charging. Check all wires and connectors. Make sure that they are connected properly. See assembly step 2 & 21. Make sure wall outlet power is "ON."
	Gear Shift Knob dislocation	If the LED on the "On/off Switch" flashes 4 times repeatedly, it means the Gear Shift Knob is not in correct position, please adjust the Shift Knob again.
	Charger is not working	Ensure that the LED light on the charger is RED while charging. Contact Customer Service if LED light is not on.
	Tripped Thermal Fuse/Switch	If the LED on "On/Off switch" light is off while switch is "on", the battery was damaged(See "Old Battery") or thermal switch may have tripped because the vehicle was overloaded or the driving conditions were too severe. Once the switch/fuse has tripped, release the pedal and wait for several minutes before operating the vehicle again. In case the vehicle still not work after waiting several minutes, please see "Fuse Blown" below. To avoid tripping the fuse, do not overload the vehicle by exceeding the 81.0 lb (37 kg) maximum weight capacity. Do not pull anything behind the vehicle or drive up hills as it will trip the fuse. Do not run into fixed objects, which can cause the wheels to stop spinning and ultimately trip the fuse.
	Circuit protection mode	If the LED on the "On/off Switch" flashes 3 times repeatedly and repeat continuous, it means the vehicle in circuit protection mode, turn "On/ Off switch" to "Off" and then turn it "On" again, the vehicle will back to normal. If the same situation occurs frequently, please contact Customer Service for additional support.
	Loose Wire/Connector	Check all wires and connectors. Make sure that they are connected properly. See assembly step 2 & step 21.
	Old Battery	If the LED on "On/Off switch" is off while switch is "on", please turn off the switch and proceed to recharge. Disconnect the charger in case the LED of charger turns to "Green" immediately after attempting to charge. The battery may be damaged and cannot be recharged. It may be caused by improper care of the battery. Charging longer than 10 hours may lead to a shorter battery life.
	Defective Motor	Call Customer Service for additional support.
	Fuse Blown	Replace the fuse. See assembly step 26.
Short Run Time (Less than 30 Minutes)	Undercharged battery	If the LED on the "On/Off switch" flash, the power is running low. Charge the battery. Battery should be charged before first use. After every use, recharge the battery until the charger LED light turns from RED to GREEN. Never charge the battery longer than 10 hours. Check battery connections during charging. Check all wires and connectors. Make sure that they are connected properly. See assembly steps 2 & step 21.
	Overcharged Battery	The battery should not be charged for more than 10 hours. Charging for periods greater than 10 hours can cause damage to the battery life.
	Old Battery	Improper care and charging longer than 10 hours may lead to a shorter battery life. Please call Customer Service for additional support.
Vehicle is Running Slow	Vehicle is Overloaded	Maximum weight capacity = 81.0 lb (37 kg). Overloading the vehicle will cause lower speeds.
	Driving Conditions Are Too Severe	Driving on hard level ground is preferred. Driving on an incline will decrease the speed of the vehicle.
	Undercharged battery	If the LED on the "On/Off switch" flash, the power is running low. Charge the battery. Battery should be charged before first use. After every use, recharge the battery until the charger LED light turns from RED to GREEN. Never charge the battery longer than 10 hours. Check battery connections during charging. Check all wires and connectors. Make sure that they are connected properly. See assembly step 2 & step 21. Make sure wall outlet power is "ON."
	Old Battery	Improper care and charging longer than 10 hours may lead to a shorter battery life. Please call Customer Service for additional support.
Vehicle Won't Run When the Pedal is Depressed	Loose Wire/Connector	Check all wires and connectors. Make sure that they are connected properly. See assembly step 2 & step 21.
	Defective Motor	Call Customer Service for additional support.
Loud Noise Produced When Driving	Broken Gearbox	Call Customer Service for additional support.
	Defective Wheel	Call Customer Service for additional support.

(FR) RÉSOLUTION DE PROBLÈMES :

IMPORTANT ! Si vous rencontrez un problème avec votre véhicule, consultez d'abord le guide des problèmes et solutions ci-dessous. Si le problème persiste, veuillez contacter le service à la clientèle pour obtenir des conseils supplémentaires.

PROBLÈME	CAUSE POSSIBLE	SOLUTION
Le véhicule ne fonctionne pas ou s'arrête soudainement	Batterie sous-chargée	Si le voyant de l'interrupteur marche-arrêt se met à clignoter constamment une ou deux fois par seconde, cela signifie que la batterie est faiblement chargée. Recharger la batterie. La batterie doit être chargée avant la première utilisation. Après chaque utilisation, recharger la batterie jusqu'à ce que le voyant passe du ROUGE au VERT. Ne jamais recharger la batterie pendant plus de 10 heures. Vérifier les connexions de la batterie pendant la charge. Vérifier tous les fils et connecteurs. Vérifier qu'ils sont correctement connectés. Voir les étapes de montage 2 et 21. Vérifier que la prise murale est sous tension.
	Dislocation du bouton des vitesses	Si le voyant de l'interrupteur marche-arrêt clignote constamment quatre fois de suite, cela signifie que le bouton des vitesses n'est pas sur la bonne position. Régler à nouveau le bouton des vitesses.
	Le chargeur ne fonctionne pas	Vérifier que le voyant du chargeur est ROUGE pendant le chargement. Contacter le service à la clientèle si le voyant ne s'allume pas.
	Fusible/commutateur thermique déclenché	Si le voyant de l'interrupteur marche-arrêt est éteint quand l'interrupteur est sur la position de marche, cela signifie que la batterie est endommagée (voir diagnostic de « Batterie usagée ») ou bien que l'interrupteur thermique s'est déclenché en raison d'une surcharge du véhicule ou d'intempéries. Une fois le commutateur/fusible déclenché, relâcher la pédale et attendre plusieurs minutes avant de repartir. Au cas où le véhicule ne marcherait toujours pas après quelques minutes, se reporter au diagnostic de « Fusible grillé » ci-dessous. Pour éviter de déclencher le fusible, ne pas surcharger le véhicule en dépassant la capacité de charge maximale (37 kg). Ne rien remorquer avec le véhicule et ne pas gravir de pente car cela déclenchera le fusible. Ne pas heurter des obstacles, car cela pourrait entraîner l'arrêt du patinage des roues et déclencher le fusible.
	Mode de protection du circuit	Si le voyant de l'interrupteur marche-arrêt se met à clignoter constamment trois fois de suite, cela signifie que le véhicule est en mode de protection du circuit. Mettre l'interrupteur sur la position d'arrêt et le remettre en position de marche pour revenir en mode normal. Si cela se produit fréquemment, obtenir de l'aide auprès du service après-vente.
	Fil/connecteur desserré	Vérifier tous les fils et connecteurs. Vérifier qu'ils sont correctement connectés. Voir les étapes de montage 2 et 21.
	Batterie usagée	Si le voyant de l'interrupteur marche-arrêt est éteint quand l'interrupteur est sur la position de marche, mettre l'interrupteur sur la position d'arrêt et procéder à la recharge. Débrancher le chargeur si le voyant du chargeur est vert immédiatement après avoir essayé de recharger. La batterie peut être endommagée et ne peut pas être rechargée. Un manque d'entretien et une recharge de plus de 10 heures peuvent réduire la durée de vie de la batterie.
	Moteur défectueux	Appeler le service à la clientèle pour obtenir une assistance supplémentaire.
	Fusible grillé	Remplacer le fusible (voir Remplacement du fusible, étape 26).
Court temps d'exécution (moins de 30 minutes)	Batterie sous-chargée	Si le voyant marche-arrêt se met à clignoter, cela signifie que la batterie est faiblement chargée. Recharger la batterie. La batterie doit être chargée avant la première utilisation. Après chaque utilisation, recharger la batterie jusqu'à ce que le voyant passe du ROUGE au VERT. Ne jamais recharger la batterie pendant plus de 10 heures. Vérifier les connexions de la batterie pendant la charge. Vérifier tous les fils et connecteurs. Vérifier qu'ils sont correctement connectés. Voir les étapes de montage 2 et 21.
	Batterie surchargée	La batterie ne doit pas être chargée pendant plus de 10 heures. Une recharge supérieure à 10 heures peut endommager la durée de vie de la batterie.
	Batterie usagée	Un manque d'entretien et une recharge de plus de 10 heures peuvent réduire la durée de vie de la batterie. Contacter le service à la clientèle pour obtenir des pièces de rechange.
Le véhicule roule lentement	Le véhicule est surchargé	Capacité de charge maximale = 37 kg. La surcharge du véhicule entraîne une conduite à bas régime.
	Mauvaises conditions de conduite	Il est préférable de conduire sur un sol dur et horizontal. Conduire dans une montée diminue la vitesse du véhicule.
	Batterie sous-chargée	Si le voyant marche-arrêt se met à clignoter, cela signifie que la batterie est faiblement chargée. Recharger la batterie. La batterie doit être chargée avant la première utilisation. Après chaque utilisation, recharger la batterie jusqu'à ce que le voyant passe du ROUGE au VERT. Ne jamais recharger la batterie pendant plus de 10 heures. Vérifier les connexions de la batterie pendant la charge. Vérifier tous les fils et connecteurs. Vérifier qu'ils sont correctement connectés. Voir les étapes de montage 2 et 21.
	Batterie usagée	Un manque d'entretien et une charge de plus de 10 heures peuvent réduire la durée de vie de la batterie. Appeler le service à la clientèle pour obtenir une assistance supplémentaire.
Le véhicule ne fonctionne pas lorsque la pédale est actionnée	Fil/connecteur desserré	Vérifier tous les fils et connecteurs. Vérifier qu'ils sont correctement connectés. Voir les étapes de montage 2 et 21.
	Moteur défectueux	Appeler le service à la clientèle pour obtenir une assistance supplémentaire.
Bruit fort en roulant	Boîte de vitesses cassée	Appeler le service à la clientèle pour obtenir une assistance supplémentaire.
	Roue défectueuse	Appeler le service à la clientèle pour obtenir une assistance supplémentaire.